b77

Handleiding

bernette
SWISS DESIGN

Inhoudsopgave

BELANGRIJKE VEILIGHEIDSVOORSCHRIFTEN 6

Belangrijke aanwijzingen 9

1 My bernette 11

1.1 Overzicht machine 11
Overzicht voorkant bedieningselementen 11
Overzicht voorkant 14
Overzicht bovenkant 15
Overzicht achterkant 15

1.2 Accessoires 16
Meegeleverde accessoires 16
Overzicht naaivoeten 17

1.3 Overzicht beeldscherm 18
Overzicht systeeminstellingen 18
Overzicht functies/weergaven 18
Overzicht symbolen en functies 18

1.4 Naald, garen, stof 19
Overzicht naalden 19
Voorbeeld van een naaldtype 21
Garenkeuze 22
Naald-draad-verhouding 22

2 Voorbereidingen 24

2.1 Aansluiten en inschakelen 24
Machine aansluiten 24
Aansluiting netsnoer (alleen VS/Canada) 24
Pedaal aansluiten 24
Kniehevel bevestigen 25
Machine aanzetten 25
Beeldschermpen bevestigen 26
Snelheid met pedaal regelen 26
Naald omhoog-/omlaagzetten 26
Pedaal individueel programmeren 26

2.2 Garenkloshouder 26
Horizontale garenkloshouder 26
Tweede garenkloshouder 27

2.3 Vrije arm 28

2.4 Naaitafel en accessoirebox 28

2.5 Transporteur omhoog-/omlaagzetten 29

2.6 Aanschuiftafel 29

2.7 Naaivoet 29
Naaivoetstand met de kniehevel instellen 29
Naaivoet verwisselen 30
Naaivoetzool op het scherm weergeven 31
Naaivoetdruk instellen 32

2.8 Naald en steekplaat 32
Naald verwisselen 32
Naald op het scherm selecteren 32
Naaldstop boven/onder (permanent) instellen 33
Steekplaat verwisselen 33
Steekplaat in de gebruikersomgeving controleren 34

2.9 Inrijgen 34
Inrijgen voorbereiden 34
Bovendraad inrijgen 35
Tweelingnaald inrijgen 38
Onderdraad opspoelen 40
Onderdraad inrijgen. 42

3 Setup-programma 44

3.1 Naai-instellingen 44
Bovendraadspanning instellen 44
Maximale naaisnelheid instellen 44
Afhechtsteken instellen 44
Zweefhoogte van de naaivoet instellen 45
Toets «Afhechten» programmeren 45
Toets «Draadafsnijder» programmeren 46
Naaivoetstand instellen bij naaldstop onder 46
Toets «Achteruitnaaien» programmeren 47
Toets "Naald boven/onder" programmeren 47
Pedaal individueel programmeren 48
Automatische egalisatie van de naaivoetdruk 48
Algemene balans corrigeren 49

3.2 Persoonlijke instellingen selecteren 49

3.3 Controlefuncties 49
Bovendraadcontrole instellen 49
Onderdraadcontrole instellen 50

3.4 Geluid aan/uit 50

3.5 Machine-instellingen 50
Helderheid beeldscherm instellen 50
Naailicht instellen 50
Beeldscherm kalibreren 51

Naar de basisinstellingen terugzetten ... 51
Firmware-versie controleren ... 52
Totaal aantal steken controlen ... 52

4 Systeeminstellingen ... 53

4.1 eco-modus toepassen ... 53
4.2 Naaigids openen ... 53
4.3 Met «clr» alle wijzigingen verwerpen ... 54

5 Creatief naaien ... 55

5.1 Overzicht keuzemenu naaien ... 55
Steek selecteren ... 55
5.2 Boventransport ... 56
Toepassingen met het boventransport ... 56
Boventransport toepassen ... 56
5.3 Snelheid regelen ... 57
5.4 Bovendraadspanning instellen ... 57
5.5 Steek bewerken ... 57
Steekbreedte veranderen ... 57
Steeklengte veranderen ... 58
Balans corrigeren ... 58
Motiefherhaling ... 59
Steek spiegelen ... 59
Motieflengte wijzigen ... 59
Permanent achteruitnaaien ... 60
Steeksgewijs achteruitnaaien ... 60
5.6 Steken combineren ... 61
Overzicht combinatiemodus ... 61
Steekcombinatie maken ... 61
Afzonderlijke steek bewerken ... 61
Afzonderlijke steek wissen ... 62
Afzonderlijke steek invoegen ... 62
Steekcombinatie spiegelen ... 63
Motiefherhaling ... 63
Borduurmotiefcombinatie afhechten ... 63
Steekcombinatie opslaan ... 64
Steekcombinatie openen ... 64
Steekcombinatie vervangen ... 64
Steekcombinatie wissen ... 64
5.7 Steken beheren ... 65
Steek in het persoonlijke geheugen opslaan ... 65
Steken in het persoonlijke geheugen vervangen ... 65
Steken uit het persoonlijke geheugen laden ... 65
Steken uit het persoonlijke geheugen wissen ... 65

6 Nuttige steken ... 66

6.1 Overzicht nuttige steken ... 66
6.2 Rechte steek ... 68
6.3 Met het automatische afhechtprogramma afhechten ... 68
6.4 Rits inzetten ... 68
6.5 Drievoudige rechte steek naaien ... 70
6.6 Drievoudige zigzagsteek naaien ... 70
6.7 Handmatig stoppen ... 70
6.8 Verstevigd automatisch stoppen ... 71
6.9 Stofrand afwerken ... 73
6.10 Dubbele overlock naaien ... 73
6.11 Vari-overlock naaien ... 74
6.12 Stik de randen met behulp van de randgeleider door. ... 74
6.13 Smalle zoom naaien ... 74
6.14 Blindzoom naaien ... 75
6.15 Zichtbare zoom naaien ... 76
6.16 Rijgsteek naaien ... 77
6.17 Over dikke plaatsen naaien ... 77
6.18 Hoeken naaien ... 77

7 Decoratieve steken ... 78

7.1 Overzicht decoratieve steken ... 78
7.2 Steekdichtheid aanpassen ... 79
7.3 Kruissteken naaien ... 79

8 Alfabetten ... 80

8.1 Overzicht alfabetten ... 80
8.2 Tekst creëren ... 80

9 Knoopsgaten ... 82

9.1 Overzicht knoopsgaten ... 82
9.2 Knoopsgaten markeren ... 83
9.3 Knoopsgat automatisch naaien ... 84
9.4 Knoopsgat verstevigen ... 86
9.5 Knoop aanzetten ... 87
9.6 Oogjes naaien ... 88

10 Quilten ... 89

10.1 Overzicht quiltsteken ... 89
10.2 Afhechtprogramma Quilten ... 90
10.3 Doorpitsteken naaien ... 90
10.4 Quilten uit de vrije hand ... 91

2023-06 NL 5020077.40A.05

11 Onderhoud en reiniging 92

11.1 Intervallen voor reiniging en onderhoud 92

11.2 Beeldscherm reinigen 92

11.3 Transporteur reinigen 92

11.4 Grijper reinigen 93

11.5 Olie de naaldstang 93

12 Fouten en storingen 95

12.1 Storingen oplossen 95

12.2 Foutmeldingen 97

13 Technische gegevens 100

14 Appendix 101

14.1 Steekoverzicht 101

Nuttige steken 101

Knoopsgaten 101

Decoratieve steken 101

Quiltsteken 103

Index 104

BELANGRIJKE VEILIGHEIDSVOORSCHRIFTEN

Bij het gebruik van uw machine dient u de gebruikelijke en navolgende veiligheidsvoorschriften in acht te nemen. Lees voor het gebruik van deze machine de handleiding zorgvuldig door.

GEVAAR

Neem de volgende instructies in acht om een elektrische schok te voorkomen.

- Laat de machine nooit onbeheerd staan wanneer deze nog op het elektriciteitsnet is aangesloten.
- Zet direct na gebruik en vóór reiniging de machine uit en haal de stekker uit het stopcontact.

Neem de volgende instructies in acht om letsel te voorkomen.

- Bekijk een ingeschakelde LED-lamp nooit direct met optische instrumenten (zoals een loep).
- Breng de LED-lamp wanneer deze beschadigd of defect is naar de dichtstbijzijnde bernette dealer voor controle of reparatie.
- Schakel de machine uit bij alle handelingen binnen het bereik van de naald.
- Sluit alle kappen voordat u de machine start.

WAARSCHUWING

Neem de volgende instructies in acht om brandwonden, brand, elektrische schokken of letsel te voorkomen.

Algemeen

- De machine mag alleen worden gebruikt voor de doeleinden die in de handleiding worden beschreven.

Werkomgeving

- Gebruik de machine nooit buiten.
- Gebruik de machine uitsluitend in droge ruimtes.
- Gebruik de machine niet in een vochtige omgeving.
- Gebruik de machine niet in ruimtes waar aerosolproducten (sprays) worden gebruikt.
- Gebruik de machine niet in ruimtes waar zuurstof wordt gebruikt.

2023-06 NL 5020077.40A.05

Technische status

- Gebruik de machine niet wanneer deze vochtig is.
- Gebruik de machine niet wanneer deze niet naar behoren functioneert.
- Gebruik de machine niet wanneer een kabel of stekker beschadigd is.
- Gebruik de machine niet wanneer deze is gevallen of beschadigd of wanneer deze in het water is gevallen.
- Breng de machine wanneer deze beschadigd is of niet naar behoren functioneert, naar de dichtstbijzijnde bernette dealer voor controle of reparatie.
- Verwijder pluisjes, stof- en draadresten regelmatig uit de openingen.
- Gebruik de machine niet als de ventilatieopeningen zijn geblokkeerd.

Accessoires en verbruiksartikelen

- Gebruik uitsluitend accessoires die door de producent worden aanbevolen.
- Gebruik altijd een originele bernette steekplaat.
  Bij gebruik van een verkeerde steekplaat kan de naald breken.
- Gebruik alleen rechte naalden van goede kwaliteit.
  Bij gebruik van kromme of beschadigde naalden kan de naald breken.
- De machine is dubbel geïsoleerd (met uitzondering van de VS, Canada en Japan).
  Gebruik uitsluitend originele reserveonderdelen. Houd u aan de aanwijzing voor het onderhoud van dubbel geïsoleerde producten.
- Gebruik voor het smeren van de machine uitsluitend door bernette aanbevolen olie.

Veiligheidsvoorzieningen

- Zorg ervoor dat alle beveiligingsvoorzieningen zijn aangebracht en dat alle deksels zijn gesloten terwijl u met de machine werkt.

Gebruiksdoel

- Kinderen jonger dan 8 jaar en mensen met een lichamelijke, sensorische of geestelijke beperking of met onvoldoende kennis of ervaring, mogen de machine in principe gebruiken, reinigen en onderhouden.
- Deze personen mogen de machine alleen gebruiken onder toezicht en met aanwijzingen over veilig gebruik van de machine en alleen wanneer ze de mogelijke risico's hebben begrepen.
- Kinderen mogen de machine niet als speelgoed gebruiken.
- Extra oplettendheid is geboden wanneer de machine door kinderen of in het bijzijn van kinderen wordt gebruikt.
- Gebruik de machine uitsluitend met het meegeleverde netsnoer.

- Het netsnoer voor de VS en Canada (netstekker NEMA 1-15) mag uitsluitend voor een netspanning van maximaal 150 V naar aarde worden gebruikt.
- Gebruik de machine uitsluitend met het meegeleverde pedaal van het type FC-210.
- Steek geen voorwerpen in de openingen van de machine.
- Zet geen voorwerpen op het pedaal.
- Geleid de stof voorzichtig tijdens het naaien.
  Wanneer u aan de stof trekt of deze duwt, kan de naald breken.
- Houd uw vingers op voldoende afstand van alle bewegende delen.
- Pas vooral op in de buurt van de naald.
- Schakel de machine altijd uit bij alle handelingen binnen het bereik van de naald, zoals inrijgen of vervangen van de naald, inrijgen van de grijper of vervangen van de naaivoet.
- Zet hiervoor de hoofdschakelaar op «0».
- Schakel de machine altijd uit en haal de stekker van de machine uit het stopcontact wanneer u de machine smeert of andere reinigings- en onderhoudstaken uitvoert die in deze handleiding worden beschreven.
- Trek altijd aan de stekker om deze uit het stopcontact te halen. Trek nooit aan het snoer.

2023-06 NL 5020077.40A.05

Belangrijke aanwijzingen

Beschikbaarheid van de handleiding

De beknopte handleiding is onderdeel van de machine.

- Bewaar de beknopte handleiding op een geschikte plaats in de buurt van de machine en houd deze onder handbereik.
- De nieuwste versie van de uitgebreide gebruikshandleiding kunt u downloaden van www.bernette.com.
- Wanneer u de machine aan iemand anders doorgeeft, geef dan ook de beknopte handleiding mee.

Doelmatig gebruik

Uw bernette machine is voor particulier huishoudelijk gebruik ontwikkeld en geproduceerd. De machine dient om stoffen en ander materiaal te verwerken, zoals in deze handleiding beschreven. Elke andere toepassing geldt als niet doelmatig. BERNINA is niet aansprakelijk voor gevolgen van niet-doelmatig gebruik.

Uitvoering en leveringspakket

In deze handleiding worden ter verduidelijking afbeeldingen gebruikt. De machines en accessoires in deze afbeeldingen komen mogelijkerwijs niet met het leveringspakket van uw machine overeen. De meegeleverde accessoires kunnen per land verschillen. Vermelde of afgebeelde accessoires die niet zijn meegeleverd, zijn als optionele accessoires bij een bernette dealer verkrijgbaar. Meer accessoires vindt u op www.bernette.com.

Om technische redenen en ter verbetering van het product kunnen te allen tijde zonder vooraankondiging wijzigingen met betrekking tot de uitvoering en uitrusting van de machine of de accessoires worden doorgevoerd.

Onderhoud dubbel geïsoleerde producten

Een dubbel geïsoleerd product is van twee isoleereenheden in plaats van een aarding voorzien. Een dubbel geïsoleerd product bevat geen aardingsmiddel en dit dient ook niet te worden gebruikt. Het onderhoud van een dubbel geïsoleerd product vereist grote zorgvuldigheid en een uitstekende kennis van het systeem en mag derhalve alleen door bevoegd personeel worden uitgevoerd. Voor service en reparatie mogen uitsluitend originele onderdelen worden gebruikt. Een dubbel geïsoleerd product is op de volgende wijze gekenmerkt: «Dubbele isolering» of «dubbel geïsoleerd».

Het symbool kan eveneens aangeven, dat een product dubbel geïsoleerd is.

Milieubescherming

BERNINA International AG neemt zijn plichten omtrent milieubescherming waar. Wij streven ernaar onze producten zodanig te vervaardigen dat het milieu wordt ontzien.

De machine is voorzien van het symbool van een doorgestreepte afvalbak. Dit betekent dat de machine niet bij het huishoudelijk afval mag worden gedeponeerd wanneer deze niet meer wordt gebruikt. Incorrecte afvoer kan ertoe leiden dat gevaarlijke stoffen in het grondwater terechtkomen en zo onze voedselketen binnendringen en als gevolg daarvan onze gezondheid schaden.

De machine moet gratis worden ingeleverd bij een nabijgelegen WEEE-verzamelpunt of op een recyclingpunt voor hergebruik van de machine. Informatie over verzamelpunten kunt u bij uw gemeente opvragen. Bij aankoop van een nieuwe machine is de dealer verplicht de oude machine gratis terug te nemen en vakkundig en verantwoord af te voeren.

Indien de machine persoonlijke gegevens bevat, bent u zelf verantwoordelijk deze voor teruggave van de machine te verwijderen.

Symboolverklaring

⚠ GEVAAR	Kenmerkt een gevaar met een hoog risico, dat overlijden of zwaar letsel veroorzaakt, indien dit niet wordt vermeden.
⚠ WAARSCHUWING	Kenmerkt een gevaar met een gemiddeld risico, dat overlijden of zwaar letsel kan veroorzaken, indien dit niet wordt vermeden.
⚠ VOORZICHTIG	Kenmerkt een gevaar met een gering risico, dat licht of middelzwaar letsel kan veroorzaken, indien dit niet wordt vermeden.
LET OP	Kenmerkt een gevaar, dat materiële schade kan veroorzaken, indien dit niet wordt vermeden.

1 My bernette

1.1 Overzicht machine

Overzicht voorkant bedieningselementen

1	Achteruitnaaien	6	Naald boven/onder
2	Draadafsnijder	7	Multifunctionele knop boven
3	Naaivoet boven/onder	8	Multifunctionele knop onder
4	Start/Stop	9	Naald links/rechts
5	Afhechten		

Bedieningselementen

Nummer	Bedieningselement	Naam	Toepassing
1		Achteruitnaaien	> Druk op «Achteruitnaaien» om achteruit te naaien. > Druk permanent op «Achteruitnaaien» om voortdurend achteruit te naaien. «Achteruitnaaien» functioneert niet bij de steken 22-24 en bij de knoopsgaten 51-71.
2		Draadafsnijder	> Druk op «Draadafsnijder» om de boven- en onderdraad automatisch af te snijden. In het setup-programma kunnen 2-6 afhechtsteken worden geprogrammeerd. Deze worden genaaid voordat de draad wordt afgesneden.
3		Naaivoet boven/ onder	> Druk op «Naaivoet boven/onder»om de naaivoet in zweefpositie te zetten. > Druk op «Naaivoet boven/onder» om de naaivoet omhoog te zetten.
4		Start/Stop	De «Start/Stop» toets wordt gebruikt om de naaivoetstand te veranderen en de machine te starten. > Houd de «Start/Stop» toets 2 seconden ingedrukt om de machine te starten. > Druk op de, «Start/Stop» toets om de naaivoet in zweefpositie te zetten.
5		Naald boven/ onder	> Druk op «Naald boven/onder» om de naald omlaag te zetten. > Druk nogmaals op «Naald boven/onder» om de naald omhoog te zetten.

2023-06 NL 5020077.40A.05

Nummer	Bedieningselement	Naam	Toepassing
6		Afhechten	De functie «Afhechten bij begin» is standaard in de setup geactiveerd en kan worden gedeactiveerd door op de toets «Afhechten» te drukken. Als de functie «Afhechten bij begin» niet in de setup is geactiveerd, kan het afhechten aan het begin worden geprogrammeerd door op de knop «Afhechten» te drukken. Een afhecht-symbool dat tijdens het naaien op het display verschijnt, geeft weer dat de functie is geactiveerd. Het aantal afhechtsteken kan in het setup-programma worden ingesteld. > Om eerst de afhechtsteken te naaien, moet voor het naaien de toets «Afhechten» worden ingedrukt. > Om afhechtsteken bij motiefeinde te naaien, moet tijdens het naaien de toets «Afhechten» worden ingedrukt. > Om afhechtsteken binnen een motiefcombinatie te naaien, moet de toets «Afhechten» worden ingedrukt. – Het geselecteerde motief in de combinatie wordt volgens de instellingen genaaid.
7		Multifunctionele knop boven	Met de «Multifunctionele knop boven» worden instelwaarden in het naai- en setup-programma veranderd.
8		Multifunctionele knop onder	Met de «Multifunctionele knop onder» worden instelwaarden in het naai- en setup-programma veranderd.
9	< >	Naald links/rechts	Er zijn in totaal 15 naaldstanden. De naaldstand wordt op het display met het naaldstandnummer weergegeven. > Druk op «Naald links» om de naaldstand naar links in te stellen. > Druk op «Naald rechts» om de naaldstand naar rechts in te stellen.

Overzicht voorkant

1	Transporteurhendel	8	Draadafsnijder
2	Spoelafdekking	9	Snelheidsregelaar
3	Steekplaat	10	Draadhevel
4	Naaivoet	11	Bovenkap
5	Naailicht	12	LCD-display
6	Naaldinrijger	13	Aansluiting voor kniehevel
7	Knoopsgathendel	14	Naaitafel en accessoirebox

2023-06 NL 5020077.40A.05

Overzicht bovenkant

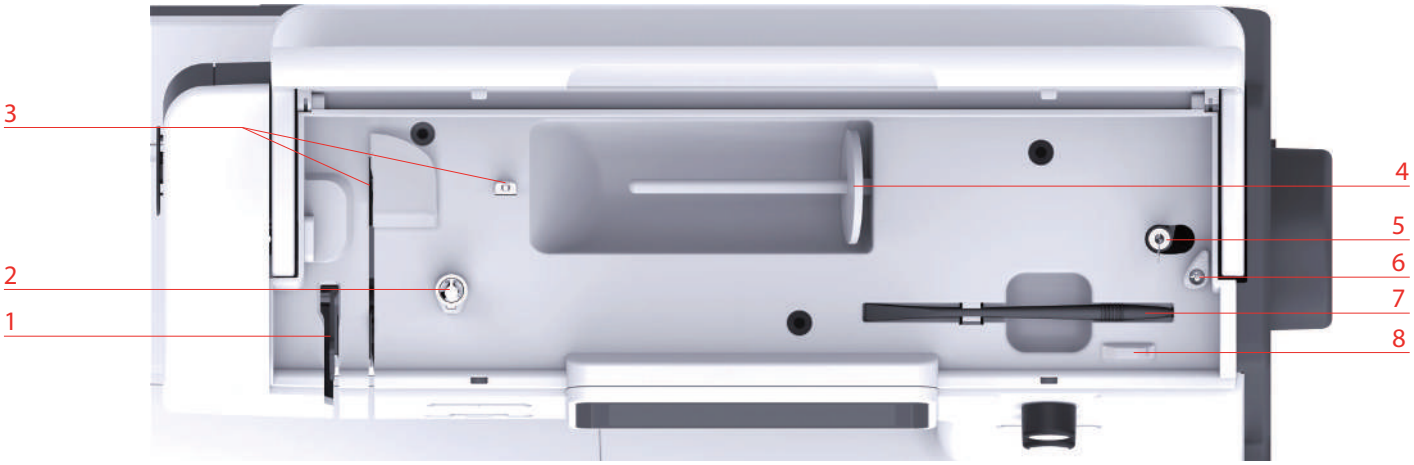

1	Draadhevel	5	Garenwinder en houder voor tweede garenpin
2	Spoelvoorspanning	6	Stopper garenwinder
3	Draadgeleider	7	Beeldschermpen
4	Garenkloshouder	8	Draadafsnijder

Overzicht achterkant

1	Aansluiting netsnoer	6	Handvat
2	Ventilatie-openingen	7	Ventilatie-openingen
3	Aansluiting voor pedaal	8	Boventransport
4	Hoofdschakelaar	9	Naaitafel en accessoirebox
5	Handwiel		

1.2 Accessoires

Meegeleverde accessoires

Meer accessoires vindt u op www.mybernette.com/accessories.

Afbeelding	Naam	Afbeelding	Naam
	Spoel (3x)		Vilten plaatje
	Klossennetje		Tweede garenkloshouder
	Assortiment naalden		Beeldschermpen
	Kwastje en tornmesje		Randgeleider
	Draadgeleidingsschijf groot		Oliepen
	Garengeleidingsschijf medium		Netsnoer
	Garengeleidingsschijf klein (2x)		Schroevendraaier
	Beschermhoes		Pedaal
	Aanschuiftafel		Kniehevel

2023-06 NL 5020077.40A.05

Overzicht naaivoeten

Afbeelding	Naam	Toepassing
	Zigzagvoet (DA)	Voor het naaien van verschillende nuttige en decoratieve steken, zomen met boventransport.
	Borduurvoet (JK)	Voor het naaien van kordonnaden, applicaties en decoratieve steken.
	Ritsvoet (JB)	Voor het naaien met boventransport. Rits inzetten.
	Knoopsgatsledevoet (RJ)	Voor het naaien van knoopsgaten.
	Blindzoomvoet (DM)	Voor het naaien van blindzomen met boventransport.
	Knoopaanzetvoet (RC)	Voor het aanzetten van knopen.
	Overlockvoet (DI)	Voor het naaien met boventransport. Voor overlocksteken aan de stofrand.
	Vrije hand-borduurvoet (RX)	Voor borduren, stoppen en quilten uit de vrije hand.

1.3 Overzicht beeldscherm

Overzicht functies/weergaven

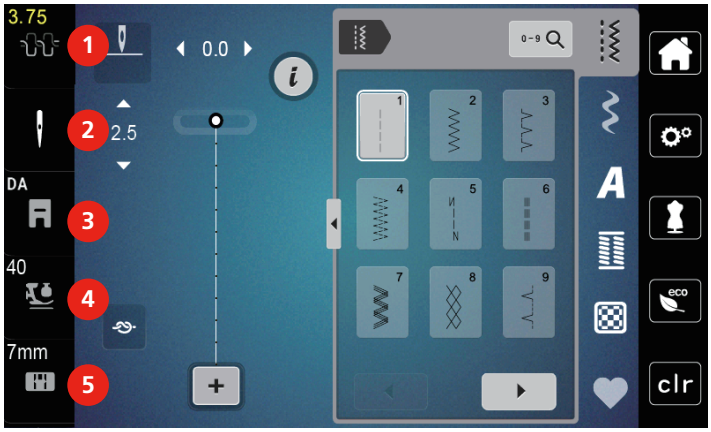

1 Bovendraadspanning
2 Naaldselectie
3 Naaivoetindicator
4 Naaivoetdruk
5 Steekplaatselectie

Overzicht symbolen en functies

Afbeelding	Naam	Toepassing
	Sluiten	Het venster wordt gesloten en de eerder ingestelde wijzigingen worden toegepast.
	«Plus» / «Min»	Instelwaarden wijzigen.
	Bevestigen	Eerder ingestelde aanpassingen worden bevestigd. Venster wordt gesloten.
	Afbreken	Proces wordt geannuleerd. Venster wordt gesloten en aanpassingen worden niet toegepast.
	Schuifregelaar	Met de schuifregelaar worden de instelwaarden veranderd.
	Schakelaar	Met de schakelaar worden functis in- of uitgeschakeld.
100%	Geheugen	Vrije capaciteit wordt in de groene balk in procent (%) weergegeven.

2023-06 NL 5020077.40A.05

Afbeelding	Naam	Toepassing
	Geel omlijnde symbool	Tik op het geel omlijnde symbool om de wijzigingen naar de basisinstelling terug te zetten.

1.4 Naald, garen, stof

Naar verloop van tijd slijt een naald. Deze moet daarom regelmatig worden verwisseld. Voor een perfecte steek is een onberispelijke naaldpunt noodzakelijk. In het algemeen geldt: Hoe dunner een stof, des te dunner moet ook de naald zijn. De afgebeelde naalden zijn afhankelijk van de machine inbegrepen of als optionele accessoires verkrijgbaar.

- Naalddikte 70, 75: voor dunne stoffen.
- Naalddikte 80, 90: voor middelzware stoffen.
- Naalddikte 100: voor zware stoffen.

Overzicht naalden

Afbeelding	Naaldtype	Naaldbeschrijving	Toepassing
☒	**Universele naald** 130/705 H 60-110	Licht afgeronde punt	Voor bijna alle natuurlijke en synthetische stoffen (geweven en gebreide stoffen).
■	**Stretchnaald** 130/705 H-S 75/11 – 90/14	Met middelgrote ronde punt.	Voor gebreide stoffen (jersey, tricot, gebreid/elastisch materiaal). Voor algemeen naaien, knopen aanzetten en knoopsgaten, ritsen, zomen en doorstikken, decoratief naaien, borduren.
■	**Jersey-/ borduurnaald** 130/705 H SUK 80/12	Met middelgrote ronde punt.	Voor geweven stoffen (licht, middel, zwaar), gebreide stoffen, kunststof. Voor algemeen naaien, knopen aanzetten en knoopsgaten, ritsen, zomen en doorstikken, decoratief naaien, borduren.
■	**Jeansnaald** 130/705 H-J 80/12 – 110/18	Met spitse, slanke punt.	Voor geweven stoffen (licht, middel, zwaar), leer, jeans/denim. Voor algemeen naaien, knopen aanzetten en knoopsgaten, ritsen, zomen en doorstikken, decoratief naaien, borduren, patchwork.

Afbeelding	Naaldtype	Naaldbeschrijving	Toepassing
	Leernaald Leernaald 90/14, 100/16	Met snijpunt (LR = leerrechtspunt).	Voor leer, kunstleer en vergelijkbaar materiaal. Voor ritssluitingen, zomen en doorstikken, moeilijk glijdend materiaal.
	Microtexnaald 130/705 H-M 60/8 – 110/18	Met zeer spitse, slanke punt.	Voor geweven stoffen (licht, middel, zwaar), kunststof, stroef materiaal. Voor zijde, microvezels, folie, gecoat en stroef materiaal. Voor algemeen naaien, knopen aanzetten en knoopsgaten, ritsen, zomen en doorstikken, decoratief naaien. Voor zeer rechte steken bij het doorstikken van randen.
	Quiltnaald 130/705 H-Q 75/11 – 90/14	Met zeer spitse, slanke, licht afgeronde punt.	Voor geweven stoffen (licht, middel, zwaar). Voor decoratief naaien, patchwork, quilten. Voor stikken/doorstikken, bijvoorbeeld quilten en patchwork.
	Borduurnaald 130/705 H-E 75/11 – 90/14	Met een kleinere ronde punt, breed oog en bredere garengroef.	Voor geweven stoffen (licht, middel, zwaar), gebreide stoffen. Voor dikker garen en wol. Voor algemeen naaien, knopen aanzetten en knoopsgaten, ritsen, zomen en doorstikken, decoratief naaien, borduren.
	Naald voor fijn materiaal 130/705 H SES 70/10 – 90/14	Met een kleinere ronde punt.	Voor fijn, kwetsbaar materiaal zoals fluweel. Voor algemeen naaien, knopen aanzetten en knoopsgaten, ritsen, zomen en doorstikken, decoratief naaien, borduren, patchwork, quilten.
	Metafilnaald 130/705 H METAFIL 80/12	Met middelgrote ronde punt en 2 mm lang oog.	Voor geweven stoffen (licht, middel, zwaar), gebreide stoffen. Voor het verwerken van speciaal garen en garen met effect, vooral voor metallic garen. Voor naaiprojecten met metallic garen.Voor afzomen en doorstikken, decoratief naaien en borduren.

2023-06 NL 5020077.40A.05

Afbeelding	Naaldtype	Naaldbeschrijving	Toepassing
■	**Topstitch-naald** 130/705 H-N 80/12 – 100/16	Met middelgrote ronde punt en 2 mm lang oog.	Voor geweven stoffen (licht, middel, zwaar). Voor afzomen en doorstikken, decoratief naaien en borduren.Voor sier- en stikwerk met meerdere garens en ook voor naborduren
☒	**Ajournaald** 130/705 H WING 100-110	Brede, vleugelachtige naaldschacht	Voor ajourzomen.
☒	**Universele tweelingnaald** 130/705 H ZWI 70-100	Naaldstand: 1,0/1,6/2,0/2,5/3,0 /4,0/6,0/8,0	Voor zichtbare zomen in rekbare stoffen; biezen,decoratief naaiwerk.
☒	**Stretch-tweelingnaald** 130/705 H-S ZWI 75	Naaldafstand: 2,5/4,0	Voor zichtbare zomen in rekbare stoffen; biezen,decoratief naaiwerk.
☒	**Ajour-tweelingnaald** 130/705 H ZWIHO 100	Naaldafstand: 2,5	Voor speciale effecten bij ajourborduurwerk.
☒	**Universele drielingnaald** 130/705 H DRI 80	Naaldafstand: 3,0	Voor zichtbare zomen in rekbare stoffen, decoratief naaiwerk.

Voorbeeld van een naaldtype

Het voor huishoudnaaimachines gebruikelijke 130/705H-systeem wordt aan de hand van de volgende afbeelding van een jersey-/stretchnaald uitgelegd.

	130/705 H-S/70 **130** = schachtlengte (1) **705** = platte kolf (2) **H** = gleuf (3) **S** = naaldpunt (hier gemiddelde ronde punt) (4) **70** = naalddikte 0.7 mm (5)

Garenkeuze

Voor een perfect resultaat speelt de kwaliteit van naald, garen en stof een belangrijke rol.

Het is raadzaam om kwaliteitsmateriaal van een goed merk te gebruiken.

- Katoen heeft de voordelen van natuurlijke vezels en is daarom bijzonder geschikt voor het naaien van katoenen stoffen.
- Als katoen gemerceriseerd is, heeft het garen een lichte glans en veranderen de eigenschappen niet bij het wassen.
- Garen van polyester is heel duurzaam, breekt zelden en is kleurecht.
- Polyester is elastischer dan katoen en het is daarom raadzaam dit garen voor duurzame en rekbare naden te gebruiken.
- Rayon en viscose hebben de voordelen van natuurlijke vezels en hebben een mooie glans.
- Rayon en viscose zijn vooral geschikt voor decoratieve steken en geven de steek een speciaal effect.

Naald-draad-verhouding

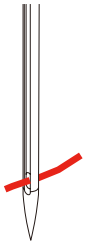	De verhouding van de naald en het garen is correct als de draad tijdens het naaien precies in de lange gleuf van de naald ligt. Het garen kan optimaal worden verwerkt.
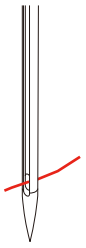	De draad kan breken en er kunnen steekfouten ontstaan als de draad te los in de gleuf en het oog van de naald ligt.

2023-06 NL 5020077.40A.05

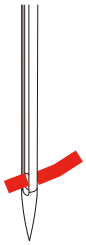	De draad kan breken of klemraken als hij langs de rand van de gleuf schuurt en niet optimaal door het oog van de naald glijdt.

2 Voorbereidingen

2.1 Aansluiten en inschakelen

Machine aansluiten

Werk veilig en gebruik de machine alleen met het meegeleverde netsnoer. Het meegeleverde netsnoer is geschikt voor de netspanning in het land waar de machine wordt gebruikt. Als de machine wordt gebruikt in een ander land, moet u bij de bernette dealer een netsnoer kopen dat geschikt is voor dat land.

Het netsnoer voor de VS en Canada heeft een gepolariseerde stekker (een contact is breder dan het andere). De stekker past maar op één manier in het stopcontact om het risico van een elektrische schok te verkleinen. Past de stekker niet in het stopcontact, draai deze dan om en steek deze opnieuw in het stopcontact. Als de omgedraaide stekker nog steeds niet past, laat dan een geschikt stopcontact installeren door een elektricien. De netstekker mag op geen enkele manier worden aangepast.

> Steek de apparaatstekker van het netsnoer in het netsnoeraansluiting van de machine.

> Steek de stekker van het netsnoer in het stopcontact.

Aansluiting netsnoer (alleen VS/Canada)

De machine heeft een gepoolde stekker (één pin is breder dan de andere). Om het risico van een elektrische schok te verminderen, kan de stekker maar op één manier in het stopcontact worden gestoken. Als de stekker niet in het stopcontact past, moet de stekker worden omgedraaid. Past de stekker ook dan niet, laat dan door een elektricien een geschikt stopcontact monteren. De stekker mag nooit worden aangepast.

Pedaal aansluiten

De kabel van het pedaal zit opgerold aan de onderkant.

> Rol de kabel van het pedaal op de gewenste lengte af en bevestig de kabel in de kabelhouders van het pedaal.

> Steek de stekker van de kabel in de pedaalaansluiting van de machine.

> Zet het pedaal onder de tafel.
> Rol het gedeelte van de kabel op dat te lang is en bevestig dit in de kabelhouders van het pedaal.

Kniehevel bevestigen

Met behulp van de kniehevel wordt de naaivoet omhoog en omlaag gezet. De kniehevel is erg handig bij het naaien van applicaties, patchwork en quilten, omdat dan beide handen vrij zijn voor het geleiden van de stof en de naaivoet met uw knie wordt bediend.

> Bevestig de kniehevel in de opening aan de voorkant van de machine.
> Stel de zithoogte van uw stoel zodanig in, dat de kniehevel gemakkelijk met uw knie kan worden bediend.

Machine aanzetten

> Zet de hoofdschakelaar op «I».

Beeldschermpen bevestigen

> Bevestig de beeldschermpen aan de houder.

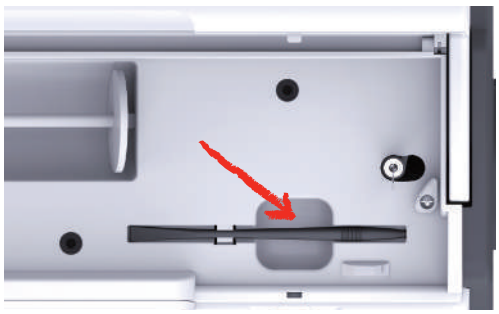

Snelheid met pedaal regelen

Met het pedaal kan de snelheid traploos worden aangepast.

> Druk voorzichtig op het pedaal om de machine te starten.
> Druk het pedaal verder in om sneller te naaien.
> Laat het pedaal los om de machine stil te zetten.

Naald omhoog-/omlaagzetten

> Duw met uw hiel op het pedaal om de naald omhoog/omlaag te zetten.

Pedaal individueel programmeren

Het pedaal kan in de naai-instellingen individueel worden ingesteld.

2.2 Garenkloshouder

Horizontale garenkloshouder

Garenklos en garengeleidingsschijf bevestigen

De garengeleidingsschijf zorgt ervoor, dat het garen gelijkmatig van de klos loopt.

> Zet de garenklos op de garenkloshouder.

> Zet de garengeleidingsschijf zodanig op de garenkloshouder dat er geen speelruimte tussen de garengeleidingsschijf en de garenklos is.

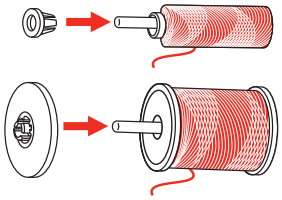

Klossennetje gebruiken

Door het garenklosnetje blijft het garen goed op de klos zitten en wordt voorkomen dat het garen in de war raakt of breekt. Het garenklosnetje wordt alleen gebruikt bij een liggende garenkloshouder.

> Schuif het garenklosnetje over de garenklos. Zorg ervoor dat het garenklosnetje niet van de garenklos rolt, bijvoorbeeld door het garenklosnetje dubbel over de garenklos te schuiven of een deel van het netje achter in de garenklos te steken.

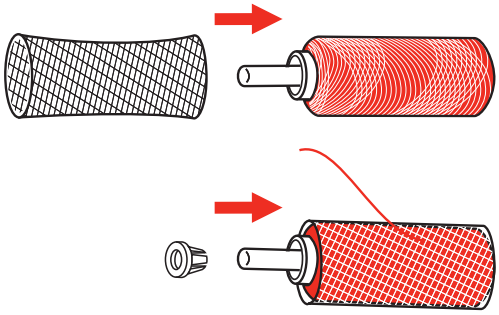

Tweede garenkloshouder

Tweede garenkloshouder bevestigen

De tweede garenkloshouder wordt bij het naaien met verschillende garens gebruikt.

> Zet de tweede garenkloshouder op de garenwinder (1).
> Garenwinder (1) afstellen tot de inkeping met de veer (3) vastzit.

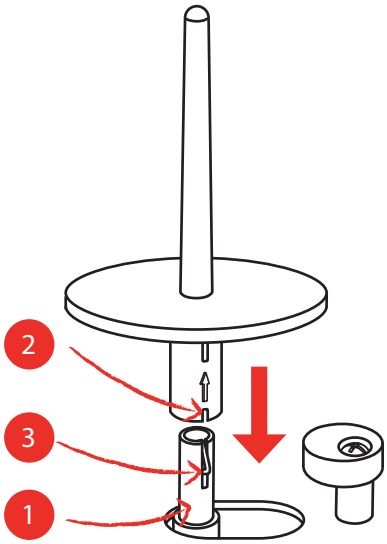

Garenklos bevestigen

Het vilten plaatje verhindert dat het garen aan de garenkloshouder blijft hangen.

> Zet het vilten plaatje (1) op de tweede garenkloshouder.
> Zet de garenklos op de garenkloshouder.

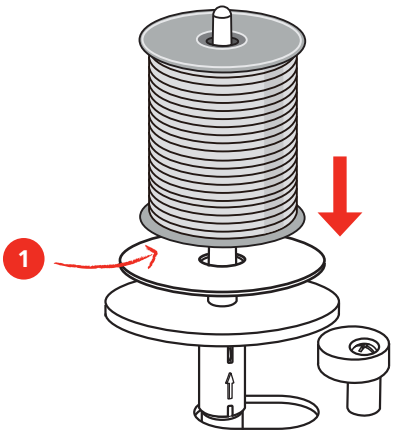

2.3 Vrije arm

De bernette b79 beschikt over een stabiel vervaardigde vrije arm, die rechts van de naald veel ruimte biedt voor grote projecten.

2.4 Naaitafel en accessoirebox

De naaitafel wordt als accessoirebox gebruikt.

> Om de naaitafel te verwijderen, deze links bij de inkeping vasthouden en in de richting van de pijl trekken.

> Om de accessoirebox te openen, het deksel bij de greepgleuf vasthouden en naar voren draaien.
> Om de accessoirebox te sluiten, het deksel naar achteren draaien tot dit vastzit.

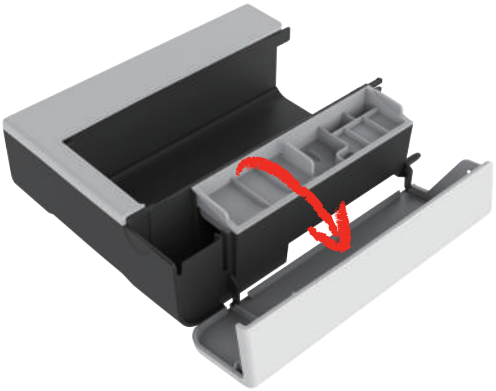

2.5 Transporteur omhoog-/omlaagzetten

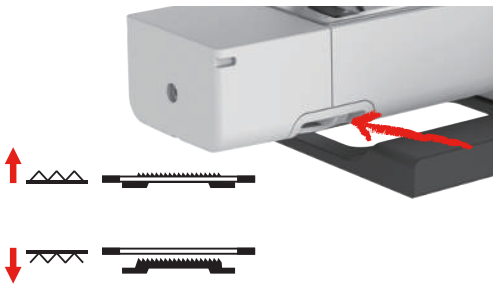

> Schuif de transporteurhendel naar rechts om de transporteur omhoog te zetten.
  – De transporteur komt bij de eerste steek omhoog.

> Schuif de transporteurhendel naar links om de transporteur omlaag te zetten.
  – De transporteur staat omlaag.

2.6 Aanschuiftafel

Door de aanschuiftafel aan de vrije arm te bevestigen maakt u het reeds beschikbare naaioppervlak groter.

De hoogte van de aanschuiftafel kan door het draaien van de stelpootjes worden aangepast.

Voorwaarde:

- De naaitafel is verwijderd.

> Zet de naald omhoog.
> Zet de naaivoet omhoog.
> Machine uitschakelen.
> Klap de voetjes van de aanschuiftafel uit.
> Schuif de aanschuiftafel van links naar rechts over de vrije arm totdat deze vastklikt.

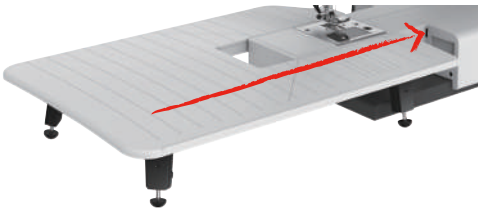

> Verwijder de aanschuiftafel door deze over de vrije arm naar links weg te trekken.

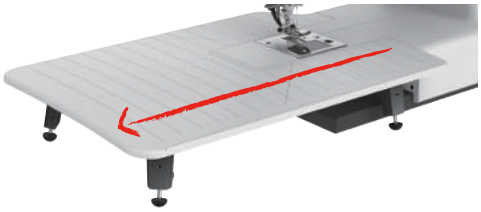

2.7 Naaivoet

Naaivoetstand met de kniehevel instellen

> Stel de zithoogte van uw stoel zodanig in, dat de kniehevel gemakkelijk met uw knie kan worden bediend.

> Druk de kniehevel met de knie naar rechts om de naaivoet omhoog te zetten.

– Tegelijkertijd wordt de draadspanning uitgeschakeld.

> Laat de kniehevel langzaam los om de naaivoet omlaag te zetten.

Naaivoet verwisselen

Naaivoetzool verwijderen

> Naaivoet omhoogzetten.

> Druk met uw vinger op de punt van de naaivoetzool.

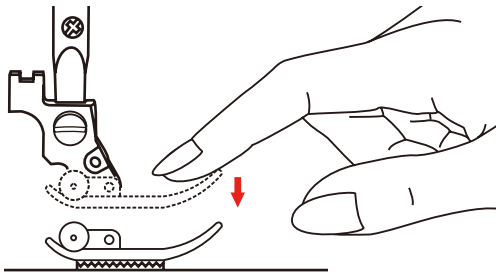

Naaivoetzool bevestigen

> Zet de naaivoet (1) omhoog.
> Zet de naaivoetzool (2) zodanig onder de inkeping van de schacht (3) dat de inkeping boven de pen van de naaivoetzool (4) ligt.
> Duw de naaivoetzool naar boven tot deze vastzit.

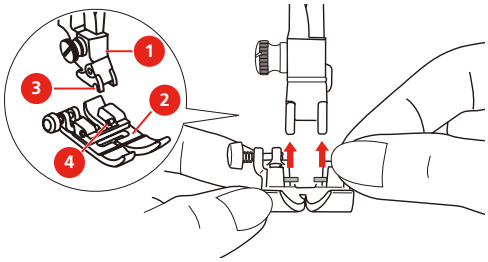

Naaivoethouder verwisselen

Voorwaarde:

- De naaivoetzool is verwijderd.

> Zet de naaivoet omhoog.
> Richt de naaivoethouder (1) linksonder op de naaivoetstang (2).
> Houd de naaivoethouder vast en draai de schroef met de hand in.

2023-06 NL 5020077.40A.05

> Draai de bevestigingsschroef met de schroevendraaier vast.

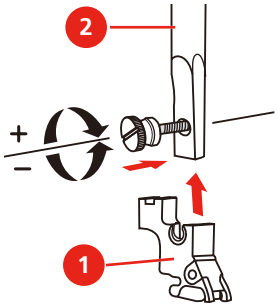

Randgeleider bevestigen

De randgeleider is geschikt voor het naaien van parallelle lijnen.

> Schuif de randgeleider (1) door de opening in de naaivoet (2).
> Stel de gewenste afstand tot de naad in.

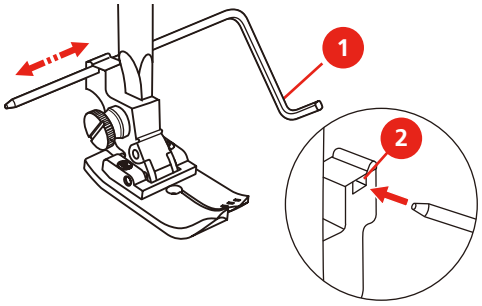

Naaivoetzool op het scherm weergeven

De aanbevolen naaivoetzool voor de geselecteerde steek wordt weergegeven. Daarnaast kunnen optionele naaivoetzolen worden weergegeven.

> Schakel de machine in.
> Selecteer een steek.
  – In het symbool «Naaivoetindicator/Naaivoetselectie» wordt de aanbevolen naaivoetzool met letters weergegeven.

> Tik op «Naaivoetindicator/Naaivoetselectie».
  – Alle naaivoetzolen worden weergegeven.

  – De aanbevolen naaivoetzool wordt met een groen vinkje gekenmerkt.
  – De naaivoetzolen die ook voor de geselecteerde steek gebruikt kunnen worden, zijn met een gele ster gekenmerkt.

Naaivoetdruk instellen

De naaivoetdruk dient ervoor om de druk van de naaivoet op de stof optimaal op de stofdikte in te stellen. Bij dikke stoffen is het raadzaam om de naaivoetdruk te verminderen. Dit heeft als voordeel, dat de stof beter kan worden bewogen. Als de naaivoetdruk onder 0 is ingesteld, gaat de naaivoet zelfs omhoog om de dikke stof meer ruimte te geven. Bij dunne stoffen is het raadzaam om de naaivoetdruk te verhogen. Dit heeft als voordeel, dat de stof niet te gemakkelijk onder de naaivoet kan worden verschoven.

> Tik op «Naaivoetdruk».
> Stel de naaivoetdruk in.

2.8 Naald en steekplaat

Naald verwisselen

> Zet de naaivoet omhoog.
> Zet de naald omhoog.
> Zet de machine uit en trek de stekker uit het stopcontact.
> Draai de bevestigingsschroef (1) met de schroevendraaier los.
> Trek de naald omlaag uit de machine.
> Houd de nieuwe naald (2) met de platte kant naar achteren vast. Schuif de naald omhoog in de naaldhouder totdat deze niet verder kan (3).
> Draai de bevestigingsschroef met de schroevendraaier vast.

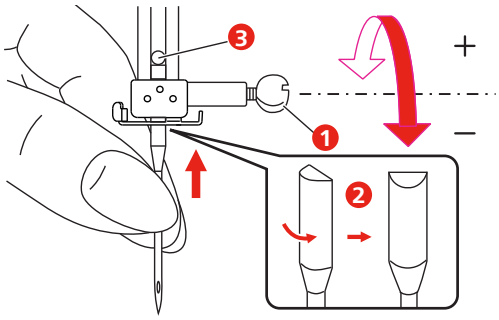

Naald op het scherm selecteren

Na het verwisselen van de naald kan worden gecontroleerd of deze met de geselecteerde steekplaat kan worden gebruikt.

> Tik op «Naaldselectie» of «Steekplaat-/Naaldselectie».

> Selecteer de bevestigde naald.

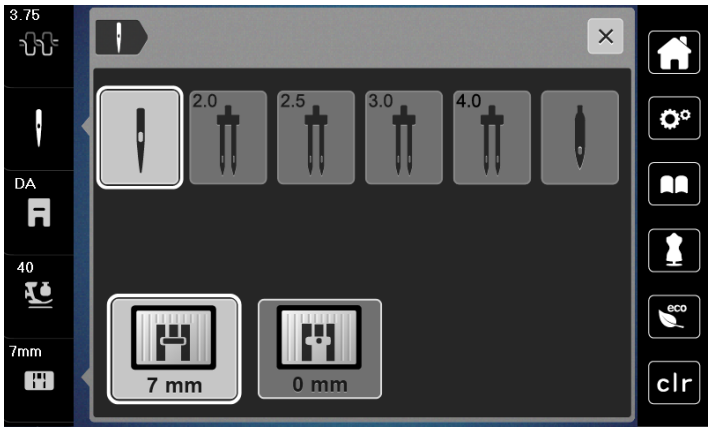

- Als de geselecteerde naald overeenkomt met de geselecteerde steekplaat en naaivoet, kan met naaien worden gestart.
- Als de geselecteerde naald niet overeenkomt met de steekplaat, verschijnt een rood uitroepteken.

Naaldstop boven/onder (permanent) instellen

> Tik op «Naaldstop boven/beneden» om de positie van de naaldstof permanent in te stellen.
- De machine stopt met de naaldstand onder zodra het pedaal wordt losgelaten of op de toets «Start/Stop» wordt gedrukt.

> Tik opnieuw op «Naaldstop boven/beneden».
- De machine stopt met de naaldstand boven zodra het pedaal wordt losgelaten of op de toets «Start/Stop» wordt gedrukt.

Steekplaat verwisselen

De steekplaten zijn in de lengte, de breedte en diagonaal voorzien van markeringen in millimeter (mm) en inch (inch). Deze markeringen zijn handig bij het naaien of bij exact doorstikken. **Opmerking:** De markeringen van het spoelhuis en de steekplaat moeten identiek zijn uitgelijnd.

Voorwaarde:

- Transporteur staat omlaag.
- Machine is uitgeschakeld en de stekker zit niet in het stopcontact van het stroomnet.
- Spoelhuisdeksel, naald en naaivoet zijn verwijderd.

> Verwijder de schroeven van de steekplaat met de schroevendraaier.

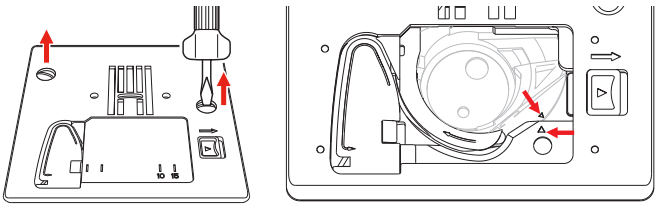

> Verwijder de steekplaat.
> Bevestig de nieuwe steekplaat en draai de schroeven met de schroevendraaier vast.

Steekplaat in de gebruikersomgeving controleren

Na het verwisselen van de steekplaat kan worden gecontroleerd of deze met de geselecteerde naald kan worden gebruikt.

> Tik op «Steekplaat-/Naaldselectie».
  – De bevestigde steekplaat wordt automatisch herkend en op het display weergegeven.

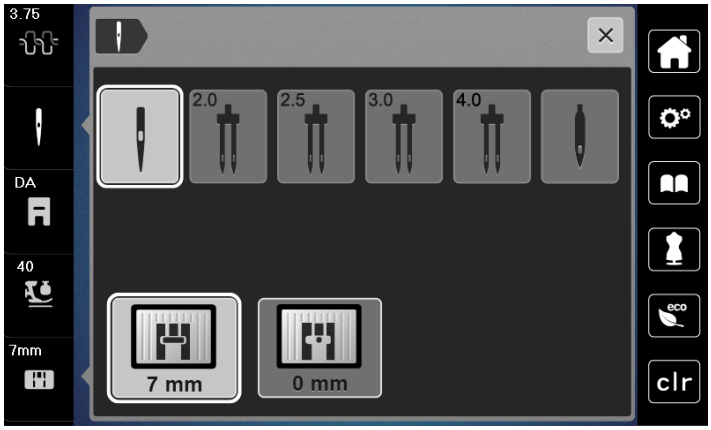

  – Als de geselecteerde steekplaat in combinatie met de naald geschikt is, kan met naaien worden gestart.
  – De steekbreedte wordt automatisch op de toelaatbare waarde ingesteld.
  – Als de geselecteerde steekplaat in combinatie met de naald niet geschikt is, verschijnt een rood uitroepteken.

2.9 Inrijgen

Inrijgen voorbereiden

> Zet de naald door op de toets «Naald omhoog/omlaag» te drukken omhoog.
> Zet de naaivoet omhoog.

Bovendraad inrijgen

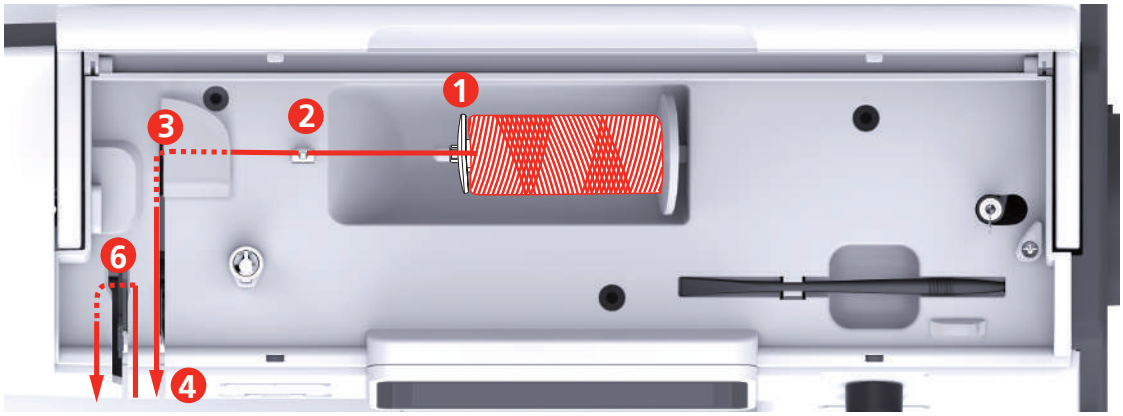

1	Draadgeleidingsschijf	7	Geleider
2	Draadgeleider	8	Geleider
3	Draadvoorspanning	9	Inrijghendel
4	Draadspanningsschijf	10	Draadhaakje
5	Draadhevelafdekking	11	Draadafsnijder
6	Draadhevel	12	Garen

> Zet de garenklos op de garenkloshouder, zodat de draad met de wijzers van de klok mee wordt afgewikkeld.
> Bevestig een garengeleidingsschijf die geschikt is voor de garenklos.
> Trek de draad door de draadgeleider.

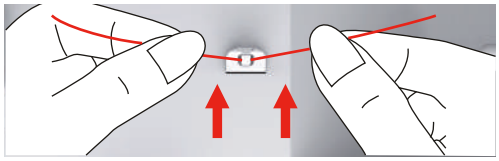

> Trek de draad door de draadvoorspanning.

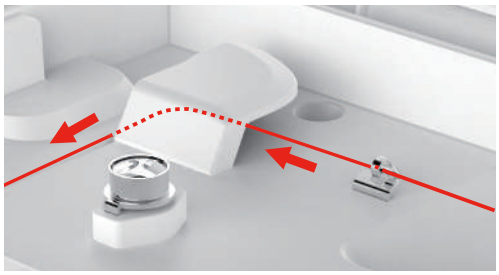

> Leg het draadeinde langs de gleuf naar onder.

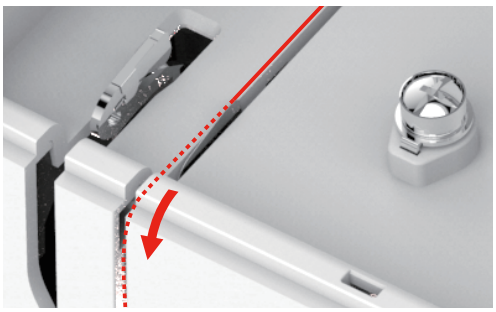

> Leid de draad naar onder om de draadhevelafdekking.

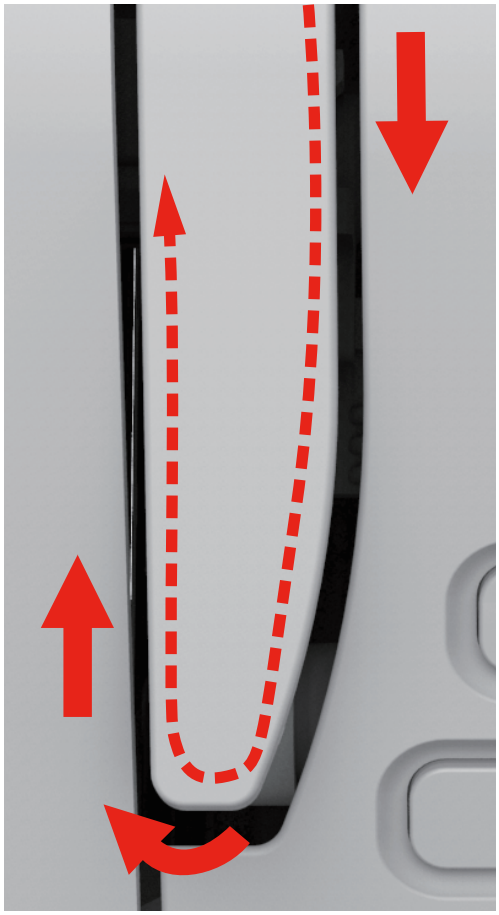

> Leid de draad boven van rechts naar links door de draadhevel en dan weer naar onderen.

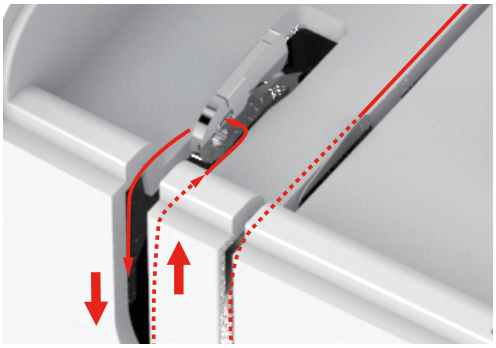

> Leid de draad door de geleiders boven de naald.
> Zet de naaivoet omlaag.

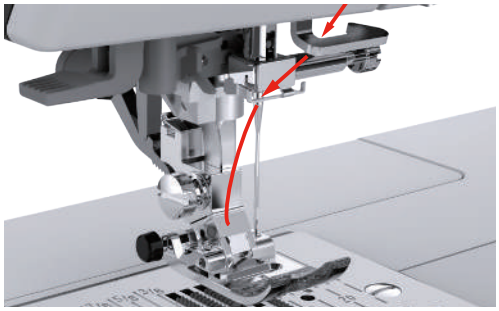

> Druk de inrijghendel tot de aanslag naar beneden totdat deze vastklikt.
  – Het draadhaakje loopt door het oog van de naald.
  – Om beschadiging van de inrijger te voorkomen wordt de naaivoet automatisch omlaag gezet.

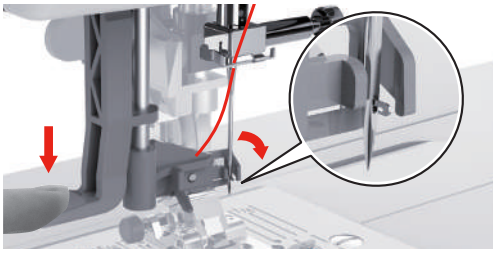

> Geleid de draad om de draadgeleider.
> Leid de draad vóór de naald en onder het draadhaakje en houd deze vast.

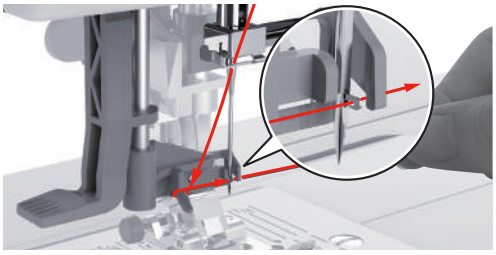

> Knip het teveel aan draad af door de draad bij het einde te pakken en voorzichtig over de draadafsnijder te trekken. **Opmerking:** Gebruik de rechter draadafsnijder alleen bij het inrijgen.

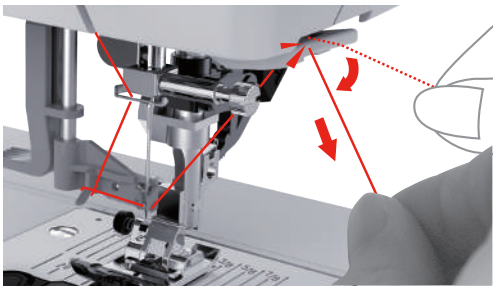

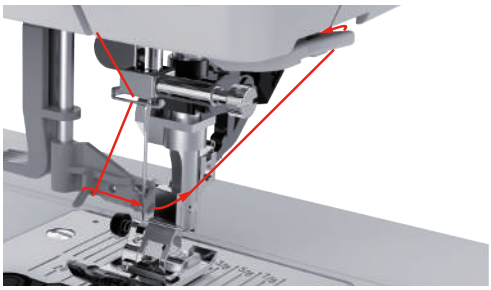

> Zet de inrijghendel omhoog om de draad door de naald te rijgen en houd de draad daarbij losjes vast.
  – Het draadhaakje gaat naar achteren en trekt de draad met een lus door het oog van de naald.

> Trek de draad helemaal door het oog van de naald.

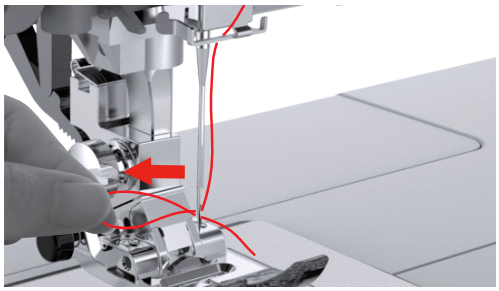

Tweelingnaald inrijgen

Voorwaarde:

- Zigzagvoet is bevestigd.
- Tweelingnaald is bevestigd.
- Tweede garenkloshouder, vilten plaatje en tweede garenklos zijn bevestigd.

> Leid de draad van de liggende garenkloshouder (rood) in de richting van de pijl aan de linkerkant van de draadspanningsschijf (1).

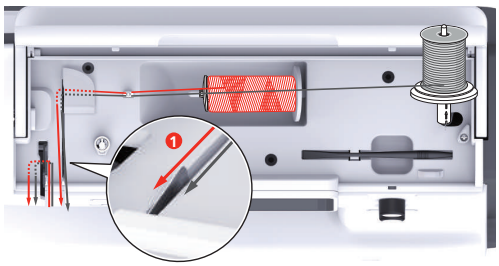

> Leid de draad tot aan de draadgeleider boven de naald.

> Rijg de draad met de hand in de linkernaald.

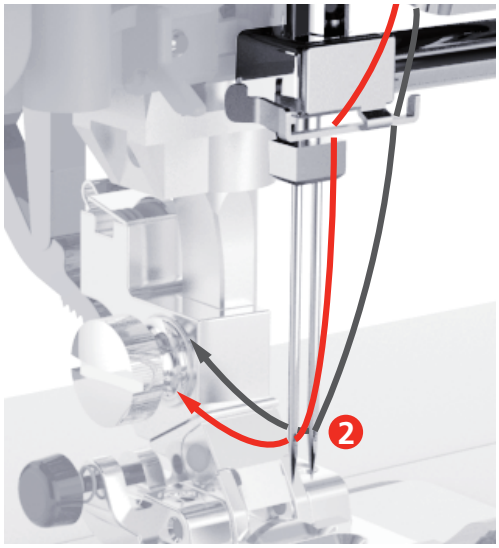

> Leid de draad van de staande garenkloshouder (blauw) in de richting van de pijl aan de rechterkant van de draadspanningsschijf (1).
> Leid de draad tot aan de draadgeleider boven de naald.
> Rijg de draad met de hand in de rechternaald.

LET OP

Naaldbreuk door verkeerde naaivoet, steek of naaldstand

In combinatie met een ongeschikte naaivoet, steek en naaldpositie kan de naald op de naaivoet of de steekplaat terechtkomen en breken.

> Bevestig de zigzagvoet.
> Selecteer de rechte steek.
> Stel de middelste naaldstand in.

Onderdraad opspoelen

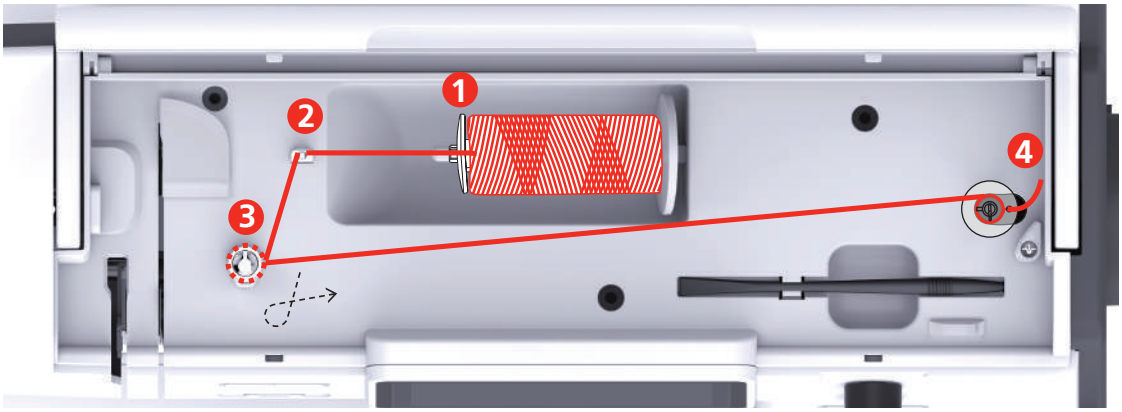

1	Garengeleidingsschijf	3	Spoelvoorspanning
2	Draadgeleider	4	Spoelstift

> Trek het klosnetje over de garenklos om vastlopen of breken van glad garen te voorkomen.

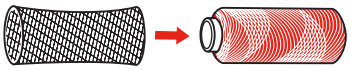

> Zet de garenklos en de garengeleidingsschijf op de spoelstift. Gebruik bij kleinere garenklossen de kleine garengeleidingsschijf.

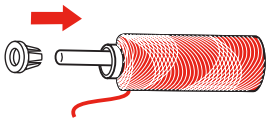

> Trek de draad door de draadgeleider.

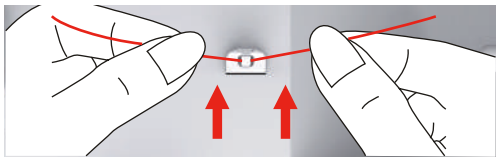

> Leid de draad in de richting van de pijl om de spoelvoorspanning.

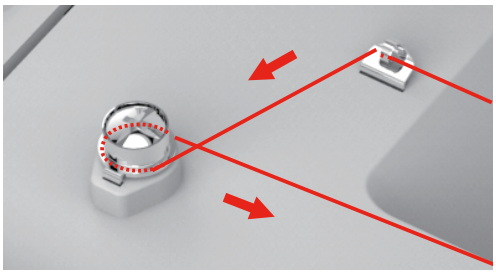

2023-06 NL 5020077.40A.05

> Trek het draadeinde door het binnenste gaatje van de spoel en plaats de lege spoel op de spoeleenheid.

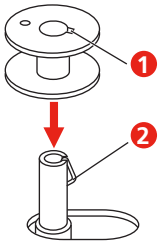

> Schuif het spoeltje naar rechts.

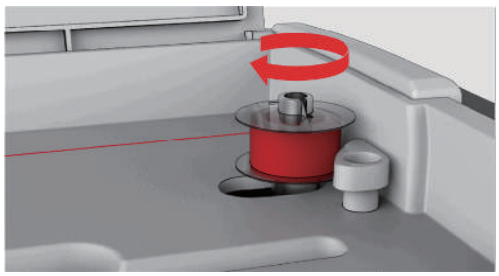

– Ter controle knippert de toets «Start/Stop» en het scherm voor het spoelen verschijnt.

> Houd het draadeinde met één hand vast.

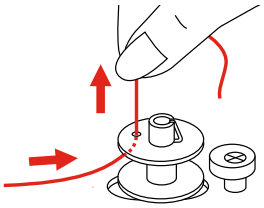

> Druk op de toets «Start/Stop» om het spoelen voor enkele omwentelingen te starten en weer te stoppen, zodat het garen goed op de spoel zit.
> Knip de draad boven het binnenste gaatje af.
> Druk op de toets «Start/Stop» om het spoelen voort te zetten.
> Druk op de toets «Start/Stop» om het spoelen te stoppen.
> Schuif het spoeldeel naar links naar de uitgangspositie.

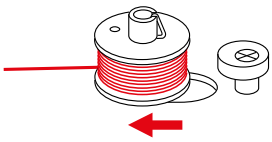

> Verwijder de spoel en knop de draad af.

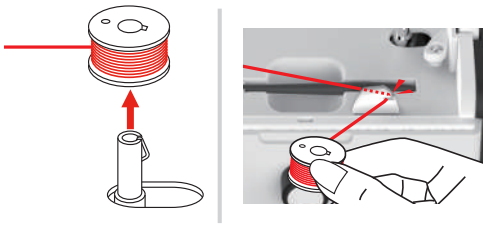

Onderdraad inrijgen.

LET OP

Naaldbreuk door ongelijkmatig opgespoelde spoelen

Niet gelijkmatig opgespoelde spoelen kunnen leiden tot naaldbreuk of een onjuiste draadspanning.

> Gebruik alleen gelijkmatig opgespoelde spoelen.

Voorwaarde:

- Naald staat in de hoogste stand.
- Naaivoet staat omhoog.
- Machine is uitgeschakeld.

> Schuif de greep naar rechts om het spoelhuisdeksel te openen en te verwijderen.

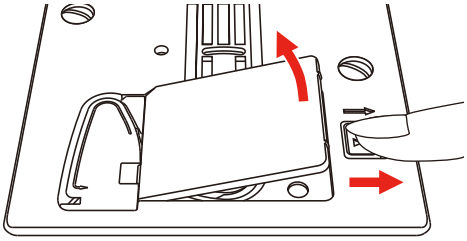

> Zet de nieuwe spoel zodanig in, dat het garen tegen de wijzers van de klok in is opgespoeld.

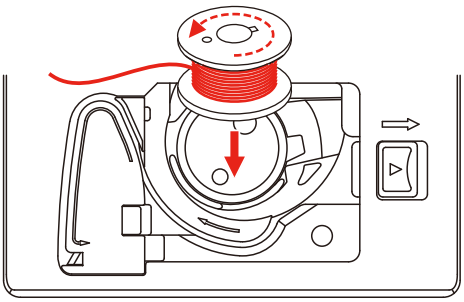

> Trek de draad in de gleuf (1).

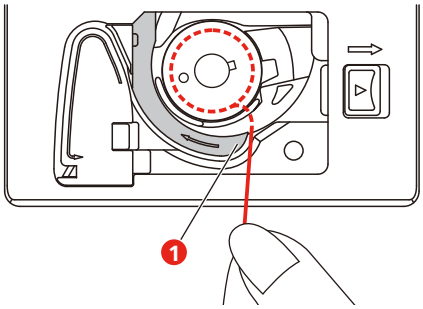

> Druk lichtjes op de spoel.
> Volg de markering van de pijlen om de draad in de draadgeleider van de spoel te trekken.

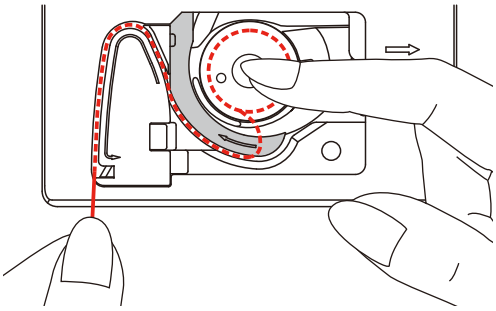

> Knip het teveel aan draad af door de draad bij het einde te pakken en over de draadafsnijder (2) te trekken.

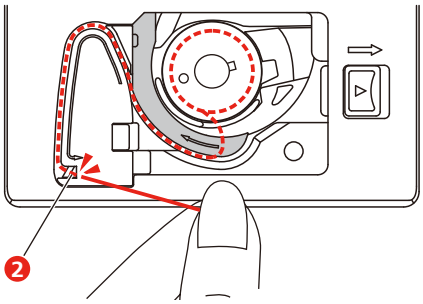

> Bevestig het spoelhuisdeksel.

3 Setup-programma

3.1 Naai-instellingen

Bovendraadspanning instellen

Wijzigingen van de bovendraadspanning in het setup-programma hebben invloed op alle steken. De instelling in het setup-programma blijft na het uitschakelen behouden.

> Tik op «Setup-programma».

> Tik op «Naai-instellingen».

> Tik op «Bovendraadspanning instellen».
> Stel de bovendraadspanning in.

Maximale naaisnelheid instellen

Met deze functie kan de maximale snelheid gereduceerd worden.

> Tik op «Setup-programma».

> Tik op «Naai-instellingen».

> Tik op «Maximale naaisnelheid».
> Stel de maximale snelheid in.

Afhechtsteken instellen

Als deze functie is ingeschakeld, worden bij het motiefbegin automatisch 4 afhechtsteken genaaid nadat de draad is afgesneden.

> Tik op «Setup-programma».

> Tik op «Naai-instellingen».

> Schakel de functie voor afhechtsteken bij het motiefbegin in of uit.

Zweefhoogte van de naaivoet instellen

De zweefhoogte van de naaivoet kan, afhankelijk van de stofdikte, van 1 tot maximaal 6 mm worden ingesteld.

> Tik op «Setup-programma».

> Tik op «Naai-instellingen».

> Tik op «Toetsen en symbolen programmeren».

> Tik op «Zweefhoogte van naaivoet programmeren».
> Draai de «Multifunctionele knop boven» of de «Multifunctionele knop onder» en tik op «Plus» / «Min» om de afstand tussen de steekplaat en de naaivoet in te stellen.

Toets «Afhechten» programmeren

Het aantal en de soort afhechtsteken kunnen worden geprogrammeerd.

Het aantal afhechtsteken bij nuttige steken kan in het bovenste deel van het scherm (1) worden geprogrammeerd.

Het afhechten van decoratieve steken en steekcombinaties kan in het onderste deel van het scherm (2) worden geprogrammeerd.

> Tik op «Setup-programma».

> Tik op «Naai-instellingen».

> Tik op «Toetsen en symbolen programmeren».

> Tik op «Toets Afhechten programmeren».
> Tik in het bovenste deel van de display (1) op «Plus» of «Min» om het aantal afhechtsteken voor nuttige steken in te stellen.

> Tik op «Afhechten» om automatisch afhechten voor decoratieve steken of steekcombinaties in te schakelen.
> Tik in het onderste deel van de display (2) op «Plus» of «Min» om het aantal afhechtsteken met kleinere afstanden in te stellen.
> Tik opnieuw op «Afhechten» om automatisch afhechten voor decoratieve steken of steekcombinaties uit te schakelen.

> Tik op «Motiefeinde» om het geselecteerde motief aan het einde af te hechten.
  – De machine hecht af en stopt bij het einde van het motief.
> Tik opnieuw op «Motiefeinde» om het afhechten aan het einde van het motief uit te schakelen.

Toets «Draadafsnijder» programmeren

Het automatisch afhechten, voordat de draad wordt afgesneden, kan worden geprogrammeerd.

> Tik op «Setup-programma».

> Tik op «Naai-instellingen».

> Tik op «Toetsen en symbolen programmeren».

> Tik op «Toets Draadafsnijder programmeren».

> Tik op «Afhechten» om 4 afhechtsteken vóór het snijden te naaien.
> Tik op «Min» of «Plus» om het aantal afhechtsteken in te stellen.
> Tik opnieuw op «Afhechten» om automatisch afhechten uit te schakelen.

Naaivoetstand instellen bij naaldstop onder

Als de naald omlaag staat, wordt de naaivoet in zweefpositie gezet als de naald in de onderste stand is geprogrammeerd.

> Tik op «Setup-programma».

> Tik op «Naai-instellingen».

> Tik op «Toetsen en symbolen programmeren».

> Tik op «Naaivoetstand omlaag bij naaldstop».

> Tik op de schakelaar om de naaivoet die in de zweefpositie omhoog staat, met de naaldstop naar onder in te schakelen.
> Tik opnieuw op de schakelaar om de naaivoet die in de zweefpositie omhoog staat, met de naaldstop naar onder uit te schakelen.

Toets «Achteruitnaaien» programmeren

Er kan tussen «Achteruitnaaien» en «Steeksgewijs achteruitnaaien» worden gekozen.

> Tik op «Setup-programma».

> Tik op «Naai-instellingen».

> Tik op «Toetsen en symbolen programmeren».

> Tik op «Toets Achteruitnaaien programmeren».

> Tik op «Steekgetrouw achteruitnaaien» om steeksgewijs achteruitnaaien in te schakelen.

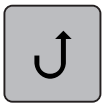

> Tik op «Achteruitnaaien» om achteruitnaaien in te schakelen.

Toets "Naald boven/onder" programmeren

Voor de naaldstop met naald onder kan de zweefhoogte van de naaivoet worden ingesteld.

> Tik op «Setup-programma».

> Tik op «Naai-instellingen».

> Tik op «Toetsen en symbolen programmeren».

> Tik op «Toets Naald boven/onder programmeren».

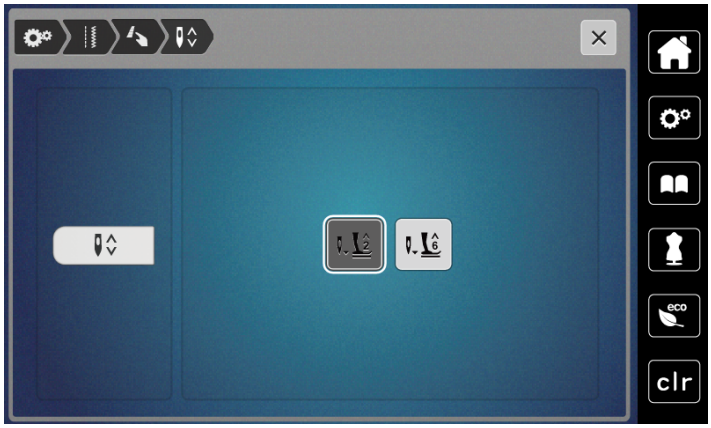

> Tik op «Naaivoet - zweefhoogte 2» om de zweefhoogte bij naald onder op 2 mm in te stellen.

> Tik op «Naaivoet - zweefhoogte 6» om de zweefhoogte bij naald onder op 6 mm in te stellen.

LET OP! Bij gebruik van de rulervoet mag de zweefhoogte van de naaivoet maximaal 2 mm bedragen om een botsing met de naaldhouder te voorkomen.

Pedaal individueel programmeren

Als «Naald omhoog/omlaag» geactiveerd is, wordt de naald omhoog of omlaag gezet wanneer u met uw hiel op het pedaal drukt. Als alternatief kan het plaatsen van de naaivoet, het afsnijden van de draad en het automatisch afhechten worden geprogrammeerd.

> Tik op «Setup-programma».

> Tik op «Naai-instellingen».

> Tik op «Pedaal programmeren».

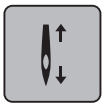

- In de basisinstelling is «Naald omhoog/omlaag» actief.
- Door met de hak op het pedaal te drukken wordt de naald omhoog of omlaag gezet.

> Tik op «Hieldruk programmeren» om hieldruk te programmeren.

> Tik op «Afhechten» om automatisch afhechten via hieldruk in te schakelen.
> Tik op «Plus» of «Min» om het aantal afhechtsteken in te stellen.
> Tik opnieuw op «Afhechten» om automatisch afhechten via hieldruk uit te schakelen.

> Tik op «Automatische draadafsnijder» om automatisch afhechten via hieldruk in te schakelen.
> Tik opnieuw op «Automatische draadafsnijder» om automatisch afhechten via hieldruk uit te schakelen.

> Tik op «Naald omhoog/omlaag» om in te stellen dat de naaivoet omlaag blijft wanneer u met de hiel het pedaal indrukt.
> Tik opnieuw op «Naald omhoog/omlaag» om in te stellen dat de naaivoet omhoog blijft wanneer u met de hiel het pedaal indrukt.
  - Als u alleen «Naald omhoog/omlaag» inschakelt zonder «Automatische draadafsnijder» en «Afhechten», kan de functie de naaivoet in zweefpositie of in de hoogste stand (12 mm) zetten.

Automatische egalisatie van de naaivoetdruk

Tijdens het naaien herkent de machine voortdurend de huidige stofdikte. De correcte naaivoetdruk wordt op tijd ingesteld om gelijkmatig transport van de stof mogelijk te maken.

> Tik op «Setup-programma».

> Tik op «Naai-instellingen».

> Tik op «Stofdikte meten» om automatisch aanpassen van de voetdruk in te schakelen.
> Tik opnieuw op «Stofdikte meten» om automatisch aanpassen van de voetdruk uit te schakelen.

Algemene balans corrigeren

Verschillende stoffen, garens en verstevigingen kunnen de geprogrammeerde steken dermate beïnvloeden, dat deze niet correct worden genaaid. Met de elektronische balans worden deze afwijkingen gecorrigeerd, zodat de steken optimaal worden aangepast aan de stof die verwerkt wordt.

> Selecteer een borduurmotief of alfabet.

> Tik op «Setup-programma».

> Tik op «Naai-instellingen».

> Tik op «Balans».
  – Een voorbeeld van de steek wordt weergegeven.
> Draai aan de «Multifunctionele knop» om de lengterichting van de steek te corrigeren tot het voorbeeld van de steek met de genaaide steek op de stof overeenkomt.

3.2 Persoonlijke instellingen selecteren

> Tik op «Setup-programma».

> Tik op «Persoonlijke instellingen».
> Kies de gewenste schermkleur.

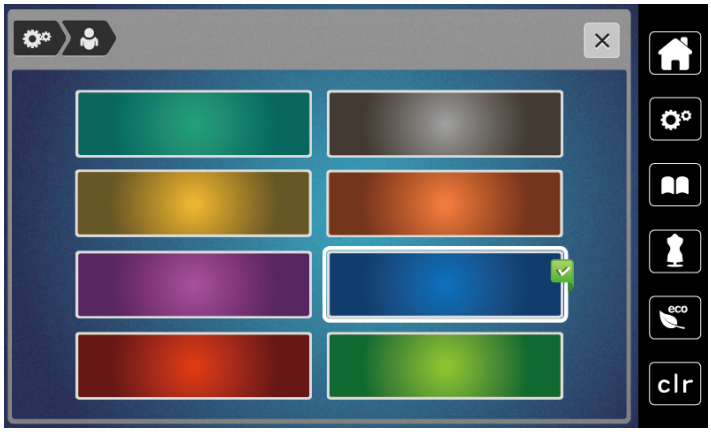

3.3 Controlefuncties

Bovendraadcontrole instellen

> Tik op «Setup-programma».

> Tik op «Controlefuncties».

> Tik op de schakelaar bovenaan de display om de bovendraadcontrole uit te schakelen.
> Tik opnieuw op de schakelaar om de bovendraadcontrole in te schakelen.

Onderdraadcontrole instellen

> Tik op «Setup-programma».

> Tik op «Controlefuncties».

> Tik op de schakelaar onderaan de display om de onderdraadcontrole uit te schakelen.
> Tik opnieuw op de schakelaar om de onderdraadcontrole in te schakelen.

3.4 Geuid aan/uit

> Tik op «Setup-programma».

> Tik op «Signalen in-/uitschakelen» om alle geluidssignalen uit te schakelen.
> Tik opnieuw «Signalen in-/uitschakelen» om alle geluidssignalen in te schakelen.

3.5 Machine-instellingen

Helderheid beeldscherm instellen

De helderheid van de display kan naar wens worden ingesteld.

> Tik op «Setup-programma».

> Tik op «Machine-instellingen».

> Tik op «Displayinstellingen».
> Stel de helderheid van de display in het bovenste gebied van de display in.

Naailicht instellen

De helderheid van het naailicht kan naar wens worden ingesteld.

> Tik op «Setup-programma».

> Tik op «Machine-instellingen».

> Tik op «Displayinstellingen».
> Stel de helderheid van het naailicht in het onderste gebied van de display in.

> Tik op de schakelaar om het naailicht uit te schakelen.
> Tik opnieuw op de schakelaar om het naailicht in te schakelen.

Beeldscherm kalibreren

Meer informatie over dit onderwerp vindt u in de paragraaf 'Storingen oplossen' in de bijlage aan het einde van de gebruikshandleiding.

> Tik op «Setup-programma».

> Tik op «Machine-instellingen».

> Tik op «Display kalibreren».
> Tik met de beeldschermpen na elkaar op de kruisen.

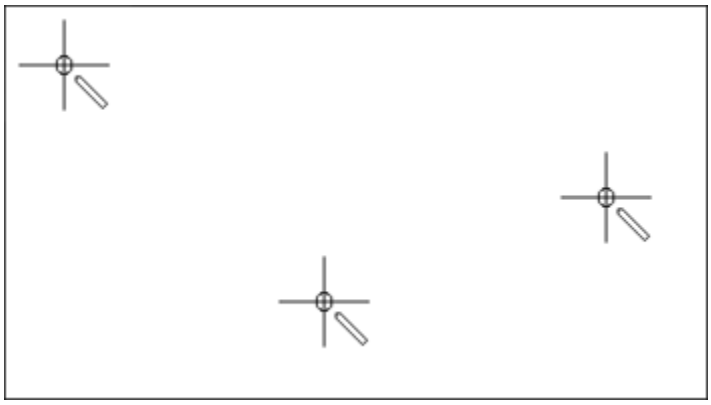

Naar de basisinstellingen terugzetten

LET OP: bij deze functie worden alle individueel opgeslagen instellingen gewist.

> Tik op «Setup-programma».

> Tik op «Machine-instellingen».

> Tik op «Fabrieksinstellingen».

> Tik op «Basisinstelling machine», bevestig en start de machine opnieuw.

Firmware-versie controleren

De firmwareversie van de machine wordt weergegeven.

> Tik op «Setup-programma».

> Tik op «Machine-instellingen».

> Tik op «Machinegegevens».

Totaal aantal steken controlen

Weergegeven worden het totale aantal steken van de machine evenals het aantal steken dat is gemaakt sinds de laatste keer dat door een bernette-dealer service is uitgevoerd.

Bij 4.000.000 steken na een servicebeurt wordt met het symbool aangegeven dat onderhoud door een bernette-dealer raadzaam is.

> Tik op «Setup-programma».

> Tik op «Machine-instellingen».

> Tik op «Machinegegevens».

4 Systeeminstellingen

4.1 eco-modus toepassen

Als de machine gedurende langere tijd niet wordt gebruikt, kan de eco-modus worden ingeschakeld. Op de display kan niets worden geactiveerd en de machine kan niet worden gestart.

> Tik op «Eco-modus».
  – Het beeldscherm wordt uitgeschakeld. Het stroomverbruik wordt gereduceerd en het naailicht wordt uitgeschakeld.

> Tik op «eco-Modus» in de display.
  – De machine is weer gereed voor gebruik.

4.2 Naaigids openen

De Naaigids helpt bij beslissingen met betrekking tot naaiprojecten. Na invoer van de stof en het gewenste naaiproject wordt advies voor de geschikte naald en de passende naaivoet weergegeven.

> Tik op «Naaigids».
> Kies de stof die gebruikt wordt.

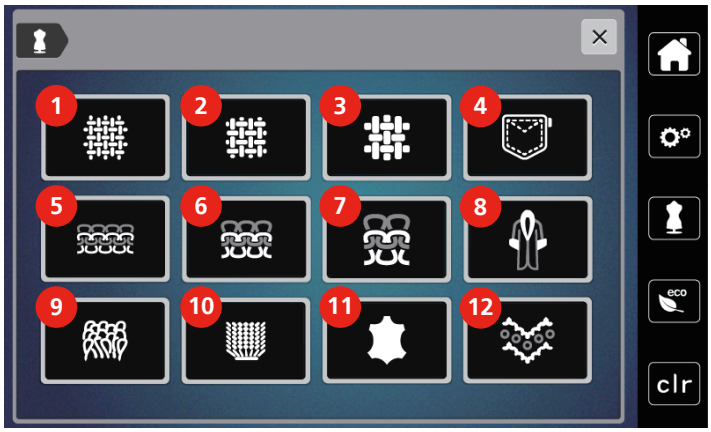

1	Licht geweven	7	Zware gebreide stoffen
2	Halfzwaar geweven	8	Bont/kunstbont
3	Zwaar geweven	9	Badstof
4	Spijkerstof	10	Hoogpolige stoffen
5	Lichte gebreide stoffen	11	Leer en vinyl
6	Middelzwaar gebreide stoffen	12	Tule en kant

> Kies het naaiproject.
  – De steek wordt automatisch aangepast, alle overige aanpassingen moeten handmatig worden gedaan.

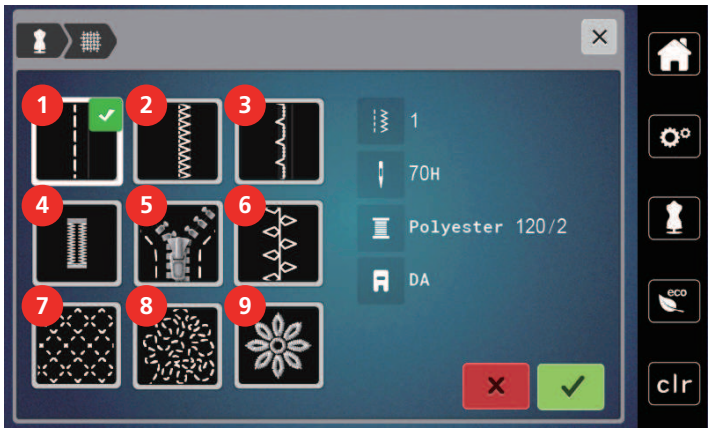

1	Naden	6	Decoratief naaiwerk
2	Randen afwerken	7	Machinaal quilten
3	Blindzoom	8	Naaien uit de vrije hand
4	Knoopsgaten	9	Appliqueren
5	Ritssluitingen		

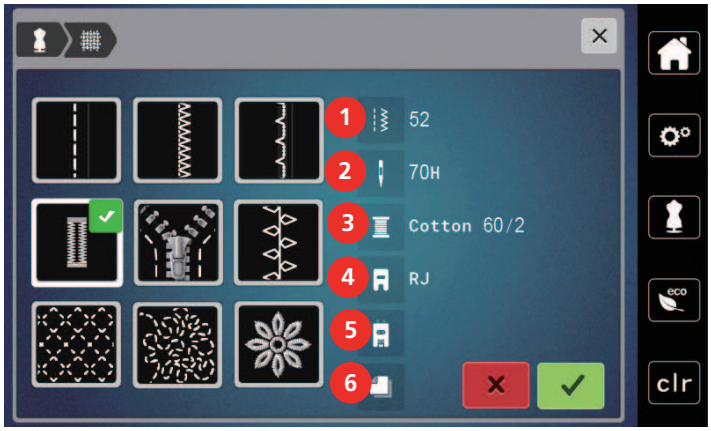

1	Aanbevolen steek	4	Aanbevolen naaivoet
2	Aanbevolen naald	5	Knoopsgat met vuldraad
3	Aanbevolen garen	6	Steunstof aanbevolen

> Stel de machine overeenkomstig de instructies in.

4.3 Met «clr» alle wijzigingen verwerpen

Alle gewijzigde motieven kunt u naar de basisinstelling terugzetten zodat de wijzigingen ongedaan worden gemaakt. Uitzondering zijn opgeslagen motieven die in het eigen geheugen zijn opgeslagen, evenals controlefuncties.

> Tik op «Instellingen verwijderen».

5 Creatief naaien

5.1 Overzicht keuzemenu naaien

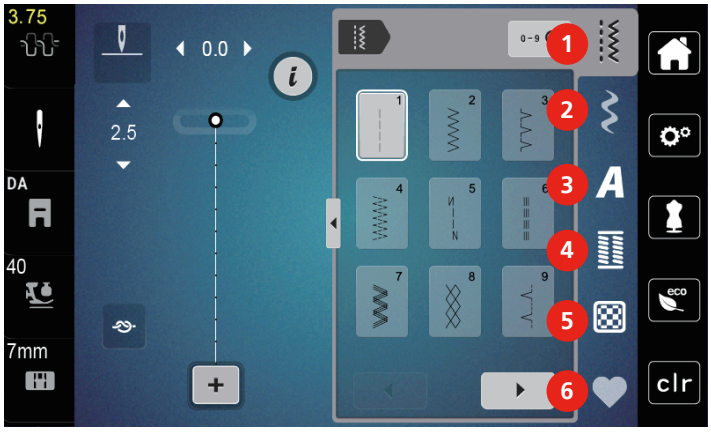

1	«Nuttige steken»	4	«Knoopsgaten»
2	«Decoratieve steken»	5	«Quiltsteken»
3	«Alfabetten»	6	«Persoonlijk geheugen»

Steek selecteren

> Selecteer een borduurmotief, alfabet of knoopsgat.
> Scrol naar rechts (1) om nog meer steken weer te geven.
> Tik op «Venster groter/kleiner weergeven» (2) om de weergave te vergroten.
> Tik opnieuw op «Venster groter/kleiner weergeven» (2) om de weergave van steken te verkleinen.

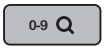

> Tik opnieuw op «Steekselectie met behulp van nummer» (3) om een steek door invoer van het steeknummer te selecteren.
  – Als bij de invoer van de steek «!!!» verschijnt, kan de steek niet in de combi-modus worden gebruikt.
  – Als bij de invoer van de steek «???» verschijnt, bestaat deze steek niet.

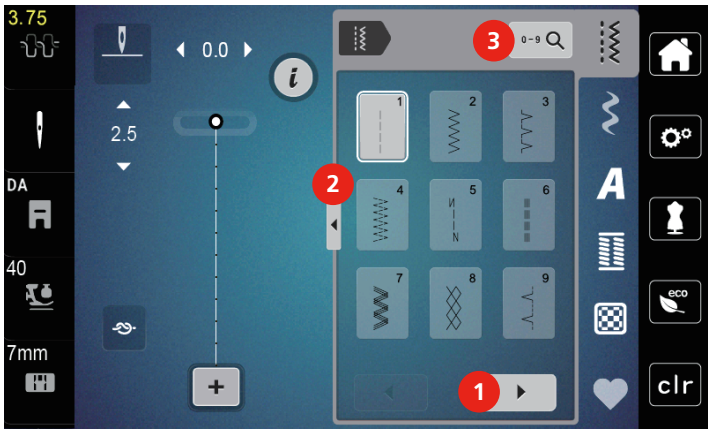

5.2 Boventransport

Het is raadzaam om de naaivoetdruk afhankelijk van de stof aan te passen. Hoe dikker de stof des te lager moet de naaivoetdruk zijn.

Met het boventransport wordt de stof tegelijkertijd van boven en onder getransporteerd. Hierdoor worden zelfs gladde en fijne materialen gelijkmatig en zorgvuldig vooruit verplaatst. Strepen en ruiten kunnen door het gelijkmatige transport perfect op elkaar worden afgestemd.

Toepassingen met het boventransport

Het boventransport wordt vooral bij de volgende werkzaamheden gebruikt:

- Naaien: Alle toepassingen bij moeilijk te verwerken stoffen zoals zomen, ritsen inzetten
- Patchwork: Bij exacte strepen, ruiten en bij decoratieve steken tot 7 mm steekbreedte
- Applicaties: Opnaaien van bandjes en afwerking met biaisband

Moeilijk te verwerken stoffen zijn:

- Fluweel, normaal gesproken met de vleug mee
- Badstof
- Jersey, vooral dwars op de draadrichting
- Kunstbont of kunstbont met coating
- Fleece
- Gewatteerde stoffen
- Stoffen met strepen en ruiten
- Gordijnstoffen met repeterend patroon

Stroeve stoffen zijn:

- Kunstleer, stoffen met coating

Boventransport toepassen

Als het boventransport wordt toegepast, mogen uitsluitend de naaivoeten met een opening aan de achterkant worden gebruikt.

> Zet de naaivoet omhoog.
> Duw het boventransport achter de naaivoet naar beneden tot dit vastzit.

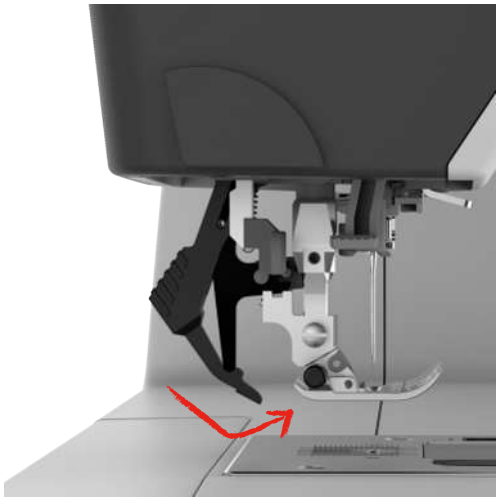

> Zet de naaivoet omhoog.
> Schakel het boventransport uit door dit naar beneden te trekken en naar achteren te draaien.

5.3 Snelheid regelen

Met de snelheidsregelaar kan de snelheid traploos worden aangepast.

> Verschuif de snelheidsregelaar naar links om de snelheid te verlagen.
> Verschuif de snelheidsregelaar naar rechts om de snelheid te verhogen.

5.4 Bovendraadspanning instellen

Bij keuze van de steek wordt de bovendraadspanning automatisch op de basisinstelling gezet.

Als ander garen wordt gebruikt, kunnen afwijkingen bij de bovendraadspanning ontstaan. Daarom is het noodzakelijk de bovendraadspanning individueel aan het naaiproject en de gewenste steek aan te passen.

Hoe hoger de bovendraadspanning is ingesteld, des te sterker wordt de bovendraad gespannen en de onderdraad wordt meer in de stof getrokken. Als de bovendraadspanning lager is, wordt de bovendraad minder sterk gespannen en de onderdraad minder in de stof getrokken.

Wijzigingen van de bovendraadspanning hebben invloed op de geselecteerde steek. Blijvende wijzigingen van de bovendraadspanning kunnen in het setup-programma instellen worden gedefinieerd.

> Tik op «Bovendraadspanning».
> Verplaats de schuifregelaar om een hogere of een lagere bovendraadspanning in te stellen.

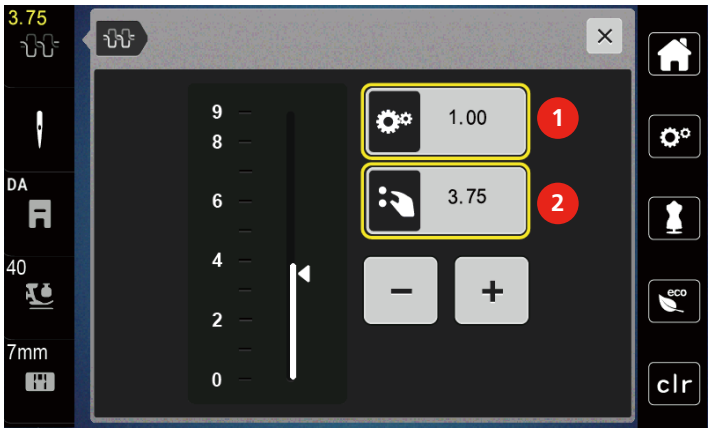

1 Blijvende wijziging van de draadspanning

2 Draadspanning van het actuele borduurmotief

5.5 Steek bewerken

Steekbreedte veranderen

> Draai de «Multifunctionele knop boven» naar links om de steekbreedte te verkleinen.
> Draai de «Multifunctionele knop boven» naar rechts om de steekbreedte te vergroten.

> Tik op «Steekbreedte» (1) om nog meer instelopties weer te geven.

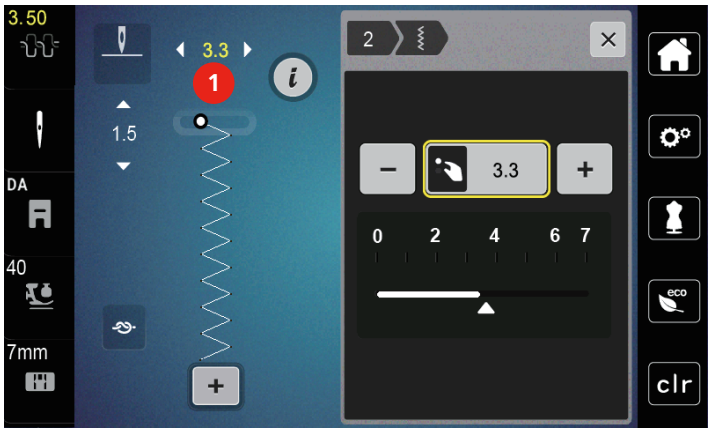

Steeklengte veranderen

> Draai de «Multifunctionele knop onder» naar links om de steeklengte te verkleinen.
> Draai de «Multifunctionele knop onder» naar rechts om de steeklengte te vergroten.
> Tik op «Steeklengte» (1) om nog meer instelopties weer te geven.

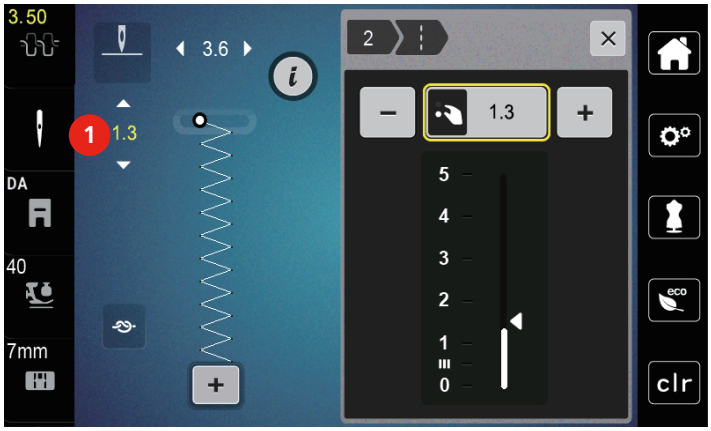

Balans corrigeren

Verschillende stoffen, garens en steunstoffen kunnen de geprogrammeerde steken dermate beïnvloeden, dat deze niet correct worden genaaid. Met de elektronische balans kunnen deze afwijkingen worden gecorrigeerd en kunnen de steken optimaal aan de stof worden aangepast.

> Selecteer een steekmotief of alfabet.
> Naai de steek.
> Tik op «i-dialoog».

> Tik op «Balans».
  – Een voorbeeld van de steek wordt weergegeven.

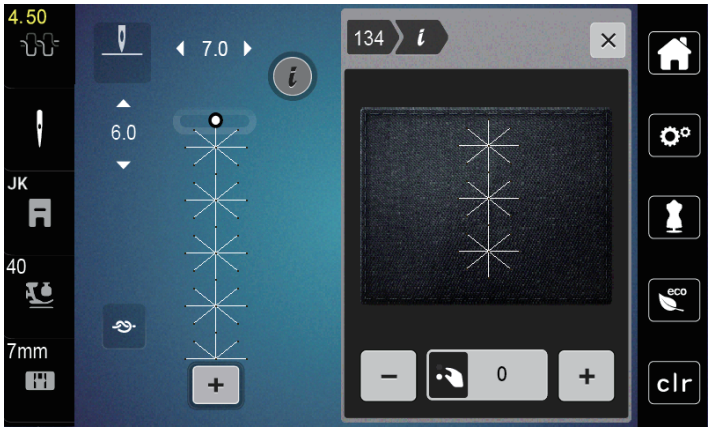

> Draai aan de «Multifunctionele knop onder» tot het voorbeeld van de steek met de genaaide steek op de stof overeenkomt om de lengterichting van de steek te corrigeren.

> Gewijzigde balansinstellingen kunnen voor elke steek in het «Persoonlijk geheugen» worden opgeslagen.
> Gewijzigde balansinstellingen blijven geldig totdat op de «Instellingen verwijderen» wordt gedrukt of de machine wordt uitgeschakeld.

Motiefherhaling

> Selecteer een borduurmotief of alfabet.
> Tik op «i-dialoog».

> Tik 1 keer op «Motiefherhaling» om de steek te herhalen.
> Tik 2 tot 9 keer op «Motiefherhaling» om de steek tot 9 keer te herhalen.
  – De machine stopt automatisch nadat het ingevoerde aantal steken is genaaid.

> Schakel «Afhechten» in om een stiksteek te maken na afloop van het naaien.
> Tik op«Afhechten» om afhechten uit te schakelen.

Steek spiegelen

> Selecteer een steek of alfabet.
> Tik op «i-dialoog».

> Tik op «Spiegelbeeld links/rechts» om het steekmotief van links naar rechts te spiegelen.

> Tik op «Spiegelen boven/onder» om het steekmotief in de naairichting te spiegelen.

Motieflengte wijzigen

Steken uit de categorie satijnsteken kunnen in de lengte worden vergroot of verkleind.

> Selecteer een steek.

> Tik op «i-dialoog».

> Tik op «Motieflengte wijzigen».
> Verplaats de schuifregelaar of tik op «Plus»/«Min» (1) om de steeklengte in te stellen.
> Tik op «Plus»/«Min» (2) om de dichtheid van de steek te bepalen.

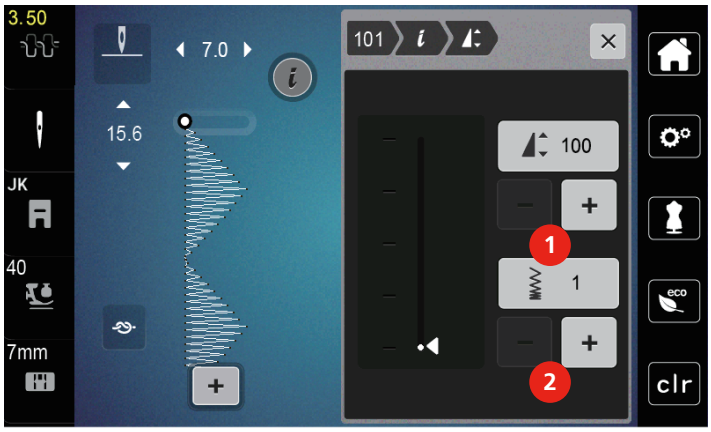

Permanent achteruitnaaien

> Selecteer een borduurmotief of alfabet.
> Tik op «i-dialoog».

> Tik op «Achteruitnaaien» (1) om permanent achteruit te naaien.

Steeksgewijs achteruitnaaien

> Selecteer een borduurmotief, alfabet of knoopsgat.
> Tik op «i-dialoog».
> Tik op «Steekgetrouw achteruitnaaien» (2) om steeksgewijs achteruit te naaien.

2023-06 NL 5020077.40A.05

5.6 Steken combineren

Overzicht combinatiemodus

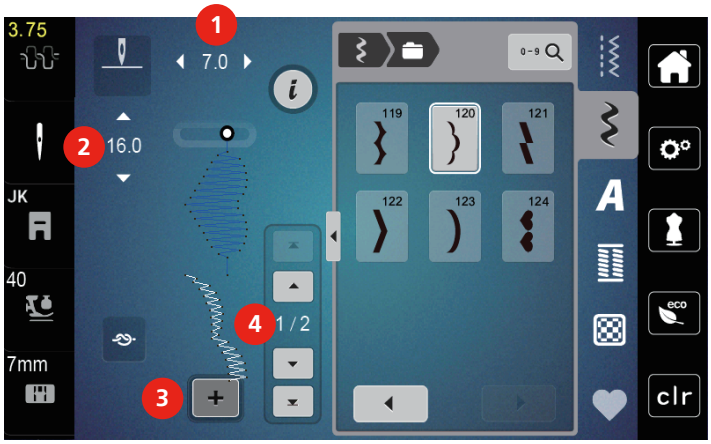

1	«Steekbreedte»	3	«Combinatiemodus/Enkelmodus»
2	«Steeklengte»	4	Afzonderlijke steek in de combinatie

Steekcombinatie maken

In de combinatiemodus kunnen borduurmotieven en alfabetten naar wens worden samengesteld. Elke combinatie kan met maximaal 20 steken worden gemaakt. Motieven van de Steek Designer kunnen niet in de steekcombinaties worden gebruikt.

> Tik op «Combinatiemodus/Enkelmodus» (3).
> Selecteer het gewenste borduurmotief.
> Tik opnieuw op «Combinatiemodus/Enkelmodus» om naar de enkele modus terug te gaan.

Afzonderlijke steek bewerken

Voorwaarde:

- Er is een steekcombinatie gemaakt.

> Tik op de gewenste plaats (1) in de steekcombinatie om een afzonderlijke steek te selecteren.

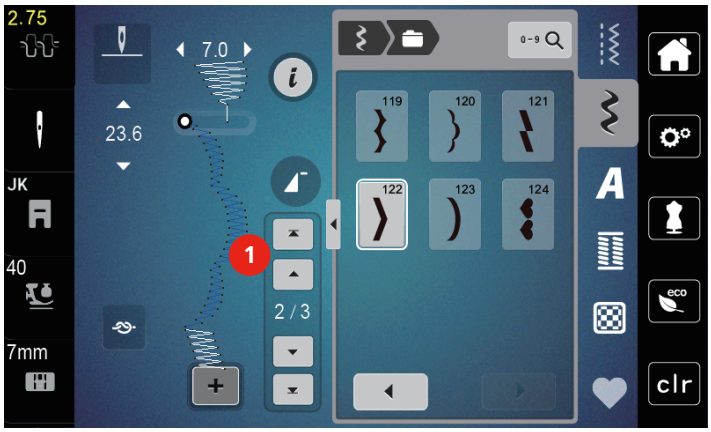

> Tik op «i-dialoog» om de afzonderlijke steek te bewerken.

Afzonderlijke steek wissen

> Maak een steekcombinatie.
> Tik op de gewenste plaats (1) in de steekcombinatie om een afzonderlijke steek te selecteren.

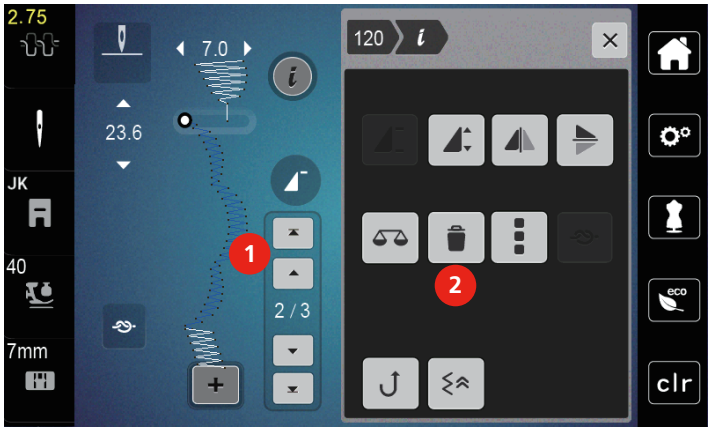

> Tik op «i-dialoog».

> Tik op «Wissen» om de afzonderlijke steek te verwijderen.

Afzonderlijke steek invoegen

> Ga helemaal naar voren in de groep steken en tik op de tweede pijl-omhoog (1) om een steek aan het begin toe te voegen.
  – De beide bovenste pijlen zijn gedeactiveerd.
> Voeg de nieuwe steek toe.

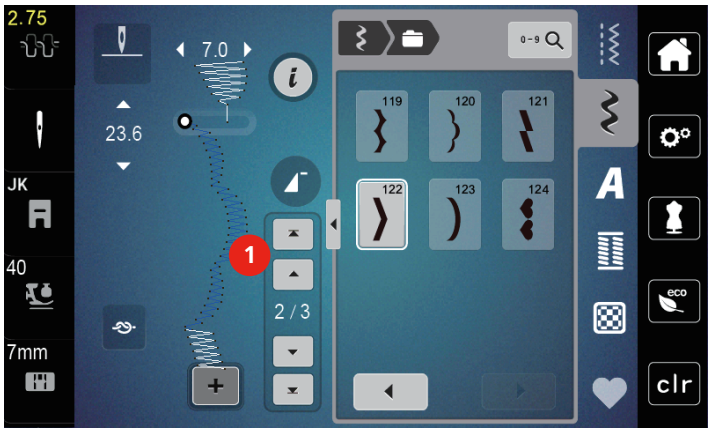

> Maak een steekcombinatie.

2023-06 NL 5020077.40A.05

> Tik op de gewenste positie (2) in de steekcombinatie of gebruik de pijl (3) om een nieuwe steek te selecteren na de geselecteerde steek.

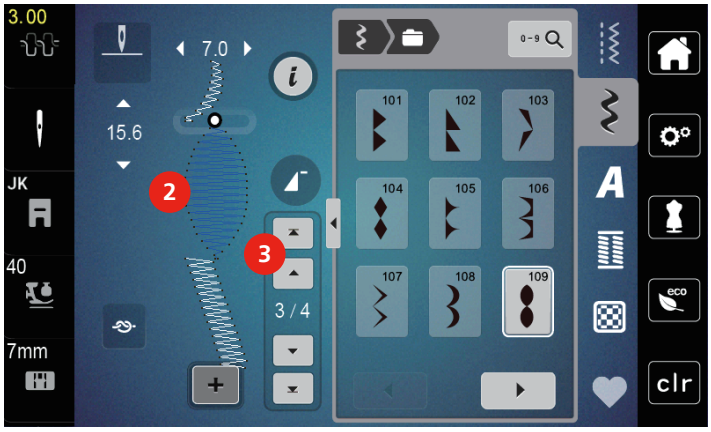

Steekcombinatie spiegelen

Voorwaarde:

- Er is een steekcombinatie gemaakt.

> Tik op «i-dialoog».
> Tik op «Complete combinatie bewerken».

> Tik op «Spiegelbeeld links/rechts» om de gehele steekcombinatie van links naar rechts te spiegelen.
> Tik opnieuw op «Spiegelbeeld links/rechts» om de waarden terug te zetten naar de basisinstelling.

Motiefherhaling

> Maak een steekcombinatie.

> Tik op «i-dialoog».
> Tik op «Complete combinatie bewerken».

> Tik 1 keer op «Motiefherhaling» om de steekcombinatie te herhalen.
  – Het «Afhechten» aan het complete einde van de combinatie wordt geactiveerd.
> Tik opnieuw op «Motiefherhaling» om de steekcombinatie tot 9 keer te herhalen.
> Houd «Motiefherhaling» ingedrukt totdat op de plaats van een getal een «X» verschijnt om de herhaling van steken uit te schakelen.

Borduurmotiefcombinatie afhechten

Het afhechten aan het einde van de steekcombinatie is uitgeschakeld. Schakel het afhechten aan het einde van de steekcombinatie als volgt in:

> Maak een steekcombinatie.

> Tik op «i-dialoog».
> Tik op «Complete combinatie bewerken».

> Tik op «Afhechten».

Steekcombinatie opslaan

Zelfgemaakte steekcombinaties kunt u voor hergebruik opslaan in de map «Persoonlijk geheugen».

Voorwaarde:

- Er is een steekcombinatie gemaakt.

> Tik op «Persoonlijk geheugen».

> Tik op «Steekmotief opslaan».

> Tik op «Bevestigen» om de steekcombinatie op te slaan.

Steekcombinatie openen

> Tik op «Combinatiemodus/Enkelmodus».

> Tik op «Persoonlijk geheugen».

> Tik op «Steekcombinatie laden».
> Selecteer de steekcombinatie.

Steekcombinatie vervangen

Voorwaarde:

- Er is een steekcombinatie gemaakt.

> Tik op «Persoonlijk geheugen».

> Tik op «Steekmotief opslaan».
> Selecteer de steekcombinatie die u wilt vervangen.

> Tik op «Bevestigen» om de steekcombinatie te vervangen.

Steekcombinatie wissen

Voorwaarde:

- Er is een steekcombinatie gemaakt.

> Tik op «i-dialoog».
> Tik op «Complete combinatie bewerken».

> Tik op «Wissen».

> Tik op «Bevestigen».

5.7 Steken beheren

Steek in het persoonlijke geheugen opslaan

In de map «Persoonlijk geheugen» kunnen willekeurige en ook individueel gewijzigde steken worden opgeslagen.

> Selecteer een borduurmotief, alfabet of knoopsgat.
> Pas de steek aan.
> Tik op «Persoonlijk geheugen».

> Tik op «Steekmotief opslaan».

> Tik op «Bevestigen».

Steken in het persoonlijke geheugen vervangen

Voorwaarde:

- Er zijn steken in het persoonlijke geheugen opgeslagen.

> Selecteer een borduurmotief, alfabet of knoopsgat.
> Pas de steek aan.
> Tik op «Persoonlijk geheugen».

> Tik op «Borduurmotief opslaan».
> Selecteer de steek die u wilt vervangen.

> Tik op «Bevestigen».

Steken uit het persoonlijke geheugen laden

Voorwaarde:

- Er zijn steken in het persoonlijke geheugen opgeslagen.

> Tik op «Persoonlijk geheugen».

> Tik op «Steekmotief laden».
> Selecteer een steek.

Steken uit het persoonlijke geheugen wissen

Voorwaarde:

- Er zijn steken in het persoonlijke geheugen opgeslagen.

> Tik op «Persoonlijk geheugen».

> Tik op «Wissen».
> Selecteer een steek.

> Tik op «Bevestigen».

6 Nuttige steken

6.1 Overzicht nuttige steken

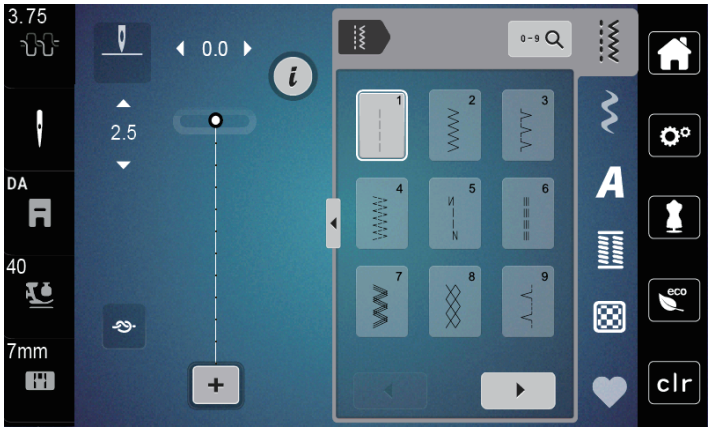

Steken	Steek-nummer	Naam	Beschrijving
	1	Rechte steek	Aan elkaar naaien en doorstikken.
	2	Zigzag	Verstevigen van naden, afwerken van randen, naaien van rekbare naden en aanzetten van inzetsels van kant.
	3	Vari-overlock	Aan elkaar naaien en gelijktijdig afwerken van rekbare stoffen.
	4	Boognaad	Stoppen met boognaad, stof verstellen, stofranden verstevigen.
	5	Afhechtprogramma	Naadbegin en naadeinde met rechte steken afhechten.
	6	Drievoudige rechte steek	Voor duurzame naden in stevige stoffen, zichtbare zoom en zichtbare naad.
	7	Drievoudige zigzag	Voor duurzame naden in stevige stoffen, zichtbare zoom en zichtbare naad.
	8	Wafelsteek	Voor rekbare stoffen en zomen. Wordt ook met elastiekgaren gebruikt.
	9	Blindzoom	Blindzoom, schelpzoom-effect in zachte jersey en fijne stoffen, decoratieve naad.
	10	Dubbele overlock	Aan elkaar naaien en gelijktijdig afwerken van rekbare stoffen.
	11	Super-stretchsteek	Voor zeer rekbare open naden. Voor alle soorten kleding.

2023-06 NL 5020077.40A.05

Steken	Steek-nummer	Naam	Beschrijving
	12	Rimpelsteek	Voor de meeste soorten stof; Elastiek bevestigen, stofranden tegen elkaar vallend, decoratieve naden.
	13	Stretch-overlock	Aan elkaar naaien en gelijktijdig afwerken van rekbare stoffen.
	14	Tricotsteek	Zichtbare zoom, zichtbare naad in ondergoed, truien, tricot verstellen.
	15	Universele steek	Voor stevige stoffen zoals vilt en leer. Platte verbindingsnaad, zichtbare zoom, elastiek aannaaien of decoratieve naad.
	16	Gestikte zigzag	Stofranden afwerken en verstevigen, elastiek aanzetten, decoratieve naad.
	17	Lycrasteek	Voor lycra-stof; platte verbindingsnaad, zichtbare zoom, elastiek aannaaien of decoratieve naad.
	18	Stretchsteek	Voor zeer rekbare stoffen, open naad in sportkleding.
	19	Verstevigde overlock	Voor middelzware rekbare materialen en badstof. Overlocknaad of platte verbindingsnaad.
	20	Brei-overlock	Aan elkaar naaien en gelijktijdig afwerken van met de hand en machinaal gebreide stoffen.
	21	Rijgsteek	Voor naden en zomen.
	22	Eenvoudig stopprogramma	Stoppen van gaten en versleten plekken.
	23	Verstevigd stopprogramma	Verstevigen van gestopte plekken en versleten stof.
	24	Trensprogramma	Zakopeningen verstevigen, riemlusjes aanzetten.

6.2 Rechte steek

Pas de steeklengte aan het naaiproject aan, bijvoorbeeld voor spijkerstof lange steken (ca. 3 – 4 mm), voor fijne stoffen korte steken (ca. 2 – 2,5 mm). Pas de steeklengte aan de garendikte aan, bijvoorbeeld voor het doorstikken met cordonnet lange steken (ca. 3 – 5 mm).

Voorwaarde:

- De zigzagvoet (DA) is bevestigd.

> Tik op «Nuttige steken».
> Selecteer rechte steek nr. 1.

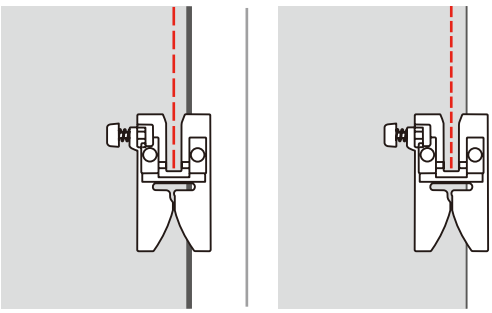

6.3 Met het automatische afhechtprogramma afhechten

Door het vastgelegde aantal van 6 vooruit en 6 achteruit genaaide steken wordt gelijkmatig afgehecht.

Voorwaarde:

- De zigzagvoet (DA) is bevestigd.

> Tik op «Nuttige steken».
> Selecteer het afhechtprogramma nr. 5.
> Druk op het pedaal.
  – De machine hecht automatisch af.
> Naai de naad op de gewenste lengte.
> Druk op de toets «Afhechten».
  – De machine hecht automatisch af en stopt aan het einde van het afhechtprogramma.

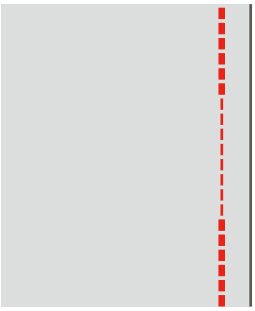

6.4 Rits inzetten

Het is mogelijk, dat de stof bij naadbegin niet goed wordt getransporteerd. Het is daarom raadzaam de draden bij naadbegin goed vast te houden of het naaiproject gedurende enkele steken lichtjes naar achteren te trekken of eerst 1 – 2 cm achteruit te naaien.

> Bevestig de zigzagvoet (DA).
> Tik op «Nuttige steken».
> Selecteer rechte steek nr. 1.
> Sluit de opening voor de rits met lange steken.

> Werk de naadtoeslagen afzonderlijk af.
> Strijk de naad open.
> Maak de opening voor de ritssluiting weer open.
> Rijg de rits zodanig onder de stof, dat de randen bij het midden van de rits tegen elkaar liggen.

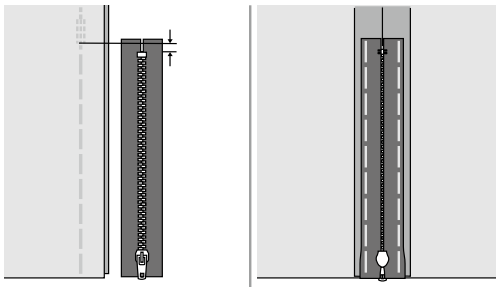

> Bevestig de ritsvoet (JB).
> Als de linkerkant van de rits wordt genaaid, bevestig dan de rechterkant van de naaivoetstift aan de houder.

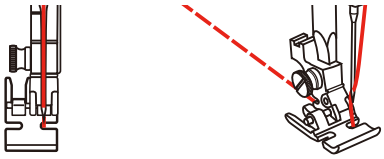

> Als de rechterkant van de rits wordt genaaid, bevestig dan de linkerkant van de naaivoetstift aan de houder.

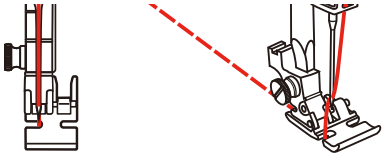

> Naai de linkerkant van de geopende rits van boven naar onder vast.
> Sluit de rits tot ca. 5 cm vanaf het einde.
> Naai over het onderste einde en dan de rechterkant vast.
> Stop vóór het lipje van de rits.
> Zet de naald in de onderste stand.
> Zet de naaivoet omhoog.
> Open de rits.
> Naai de rechterkant tot het einde vast.
> Verwijder de rijgsteken.

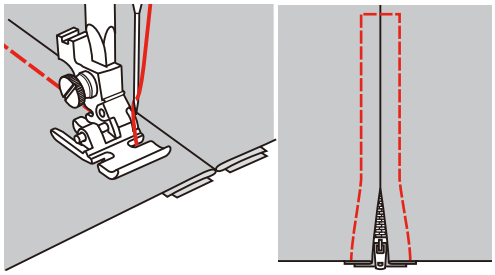

6.5 Drievoudige rechte steek naaien

De drievoudige rechte steek is vooral geschikt voor duurzame naden en voor hard en dicht geweven materiaal zoals spijkerstof en ribfluweel.

> Bevestig de zigzagvoet (DA).
> Tik op «Nuttige steken».
> Selecteer de drievoudige rechte steek nr. 6.

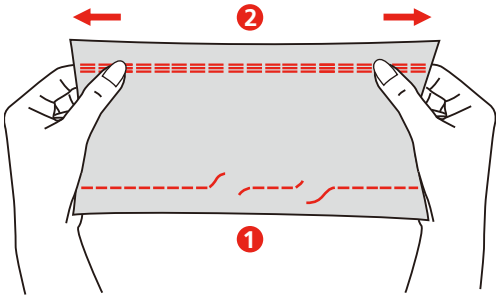

1 Rechte steek

2 Drievoudige rechte steek

6.6 Drievoudige zigzagsteek naaien

Voor stevig materiaal, vooral spijkerstof, bekleding voor ligstoelen, luifels. Zomen in kleding die vaak wordt gewassen. Werk de zoomranden eerst af.

> Bevestig de zigzagvoet (DA).
> Tik op «Nuttige steken».
> Selecteer de drievoudige zigzag nr. 7.

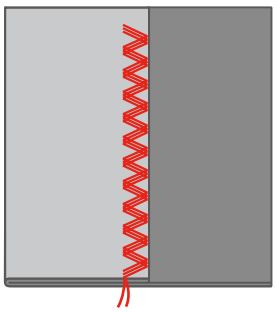

6.7 Handmatig stoppen

Voor het stoppen van gaten of dunne plekken in elke soort stof.

Als de draad te zeer bovenop de stof ligt, ziet de steek er niet mooi uit en moet het naaiproject langzamer worden geleid. Als er knoopjes aan de onderkant van de stof ontstaan, moet het naaiproject sneller worden geleid. Bij draadbreuk moet het naaiproject gelijkmatiger worden geleid.

2023-06 NL 5020077.40A.05

> Verwijder de naaivoethouder en bevestig de vrije hand-borduurvoet (RX) aan de naaivoetstang.
  – De pen (1) moet op de bovenkant van de naaldklemschroef (2) liggen.
> Druk de vrije hand-borduurvoet (RX) vanaf de onderkant met uw wijsvinger goed aan en draai de schroef (3) vast.

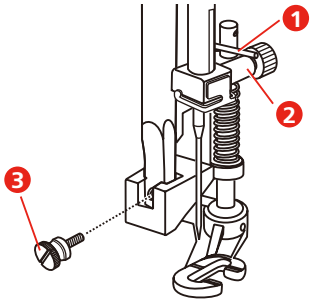

> Tik op «Nuttige steken».
> Selecteer rechte steek nr. 1.
> Zet de transporteur omlaag.
> Bevestig de aanschuiftafel.
> Span het naaiproject in het borduurraam (optioneel accessoire).
  – Het gedeelte dat gestopt wordt, blijft gelijkmatig gespannen en vervormt niet.
> Naai van links naar rechts en geleid het naaiproject zonder druk gelijkmatig met de hand.
> Maak ronde richtingswijzigingen om gaatjes of draadbreuk te voorkomen.

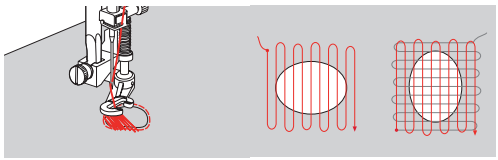

6.8 Verstevigd automatisch stoppen

Het eenvoudige stopprogramma nr. 22 is vooral geschikt voor het snel stoppen van versleten plekken of scheuren. Het is raadzaam om een fijne stof of dun verstevigingsmateriaal onder de versleten plekken of scheuren te leggen. Het eenvoudige stopprogramma nr. 22 vervangt de lengtedraden in alle stoffen. Als de stof scheef trekt, kan dit met de balansfunctie worden aangepast.

Het verstevigde stopprogramma nr. 23 is vooral geschikt voor het snel stoppen van versleten plekken of scheuren. Het verstevigde stopprogramma nr. 23 vervangt de lengte- en dwarsdraden in alle stoffen.

Voorwaarde:

- De onderstof is met een rijgsteek vastgezet.

> Bevestig de knoopsgatsledevoet (RJ).

> Tik op «Nuttige steken».
> Selecteer het verstevigde stopprogramma nr. 23.
> Zet de naaivoet boven het midden van de scheur omlaag.

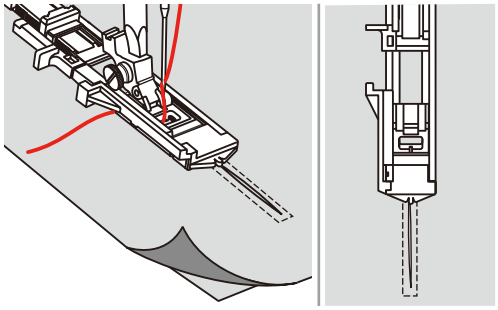

> Stel de knoophouder van de knoopsgatvoet op de gewenste lengte in. De grootte van een stopsequentie is veranderbaar.
  – De maximale naailengte is 2,6 cm (1 inch) en de maximale naaibreedte 7 mm (9/32 inch).

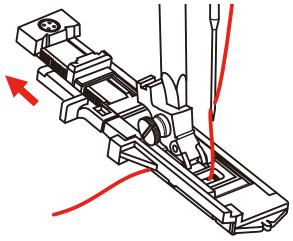

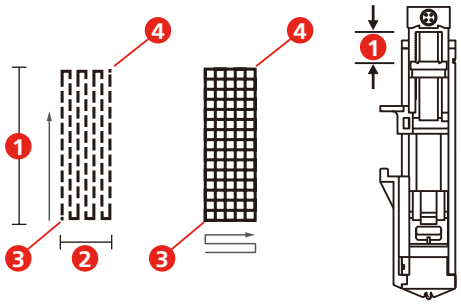

1	Naailengte	3	Start
2	Naaibreedte	4	Stop

> Leg de stof zodanig, dat de naald 2 mm (1/16 inch) voor het deel ligt dat gestopt moet worden.
> Zet de naaivoet omlaag.

Druk tijdens het omlaagzetten van de naaivoet niet op de voorkant van de voet, omdat dan niet op de juiste lengte wordt genaaid.

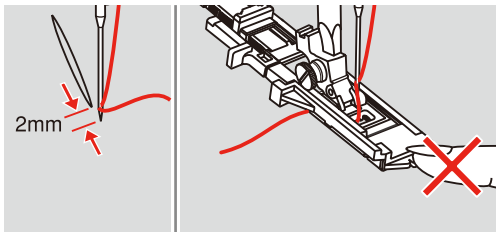

> Geleid de bovendraad door de opening in de naaivoet naar beneden.
> Trek de knoopsgathendel zo ver mogelijk omlaag.
  – De knoopsgathendel bevindt zich achter de beugel aan de knoopsgatvoet.
> Houd de bovendraad aan de linkerkant loodrecht t.o.v. de knoopsgatsledevoet en begin met naaien.

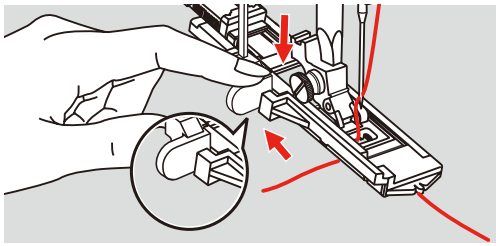

2023-06 NL 5020077.40A.05

> Als het gedeelte te groot is om in één keer te naaien, moet meerdere keren over het gedeelte worden genaaid (of dwars worden genaaid) om een goed resultaat te krijgen.

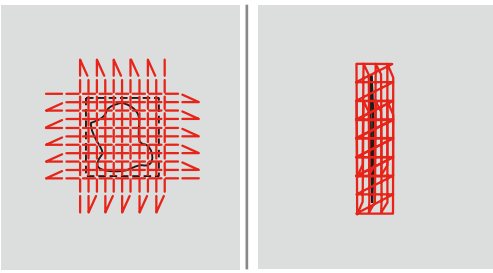

6.9 Stofrand afwerken

De zigzagsteek is geschikt voor het afwerken van alle stoffen. Voor fijn materiaal moet stopgaren worden gebruikt.

Voorwaarde:

- De stofrand ligt mooi plat en rolt niet op.

> Bevestig de zigzagvoet (DA).
> Bevestig de zigzagvoet (DA).
> Tik op «Nuttige steken».
> Stel de steekbreedte niet te breed en de steeklengte niet te lang in.
> Laat de stofrand onder het midden van de naaivoet doorlopen, zodat de naald aan één kant in de stof en aan de andere kant langs de stof steekt.

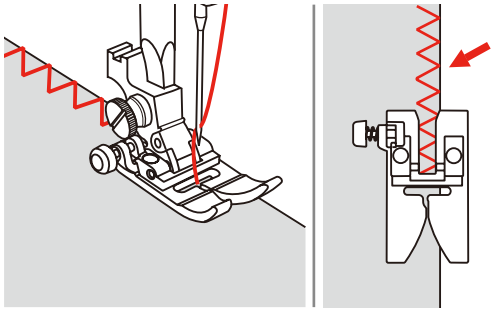

6.10 Dubbele overlock naaien

Een dubbele overlocknaad is geschikt voor losse rekbare stoffen en voor dwarsnaden in gebreide stoffen. Bij gebreid materiaal moet een nieuwe jerseynaald worden gebruikt, zodat de fijne lussen van het materiaal niet worden beschadigd. Bij het naaien van rekbare stoffen kan een stretchnaald worden gebruikt.

> Bevestig de zigzagvoet (DA).
> Tik op «Nuttige steken».
> Selecteer de dubbele overlock nr. 10.

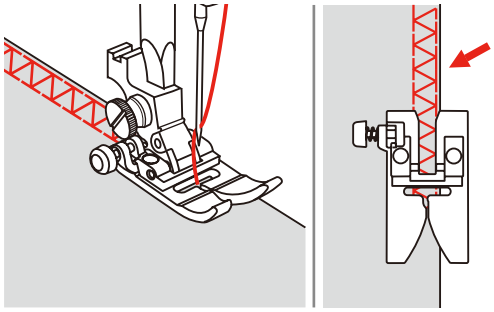

6.11 Vari-overlock naaien

Naaien van overlocksteken langs de stofrand om uitrafelen te vermijden. Gebruik bij rekbaar materiaal stretchnaalden.

> Bevestig overlockvoet (DI).
> Tik op «Nuttige steken».
> Selecteer de dubbele overlock nr. 3.
> Naai de stof met de stofrand tegen de geleider van de naaivoet.

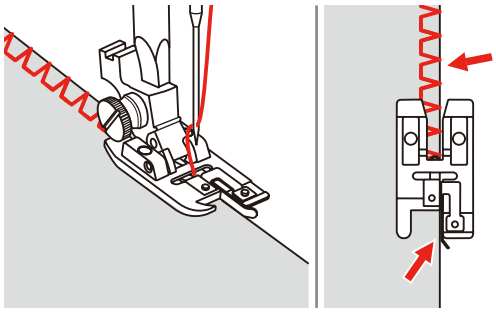

6.12 Stik de randen met behulp van de randgeleider door.

Voor het naaien van parallel lopende, zeer brede naden is het handig om de randgeleider langs een eerder genaaide naad te geleiden.

> Bevestig de zigzagvoet (DA).
> Tik op «Nuttige steken».
> Selecteer rechte steek nr. 1.
> Steek de randgeleider door de opening in de naaivoet en bepaal de gewenste breedte.
> Naai de eerste rij en beweeg de stof om de volgende rij te naaien, terwijl de geleider langs de reeds genaaide naad ligt.

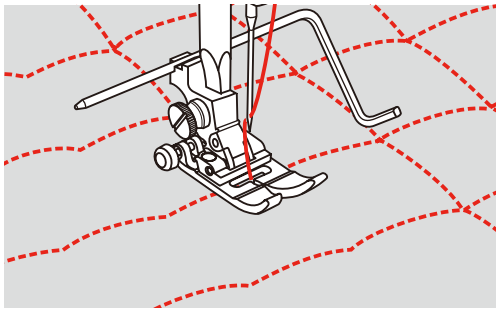

6.13 Smalle zoom naaien

> Bevestig de zoomvoet (DG) (optioneel accessoire).
> Tik op «Nuttige steken».
> Selecteer rechte steek nr. 1.
> Vouw de rand van de stof ca. 3 mm om en daarna nogmaals 5 mm om.

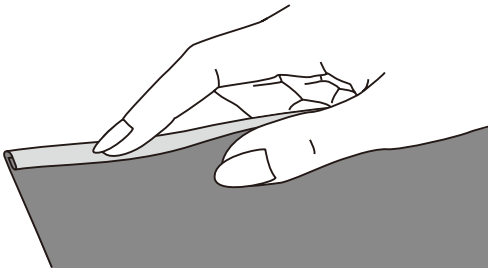

> Leg de stofrand, met de verkeerde kant van de stof naar boven, onder de naaivoet met een breedte die ongeveer gelijk is aan de voet.
> Naai 4 – 5 steken.
> Zet de naald en de naaivoet omhoog.
> Trek de stof ca. 10 – 15 cm naar achteren. Knip de draden niet af.
> Houd met de linkerhand de 4 draden vast. Trek met de rechterhand de stofrand in de geleidingsopening van de zoomvoet.

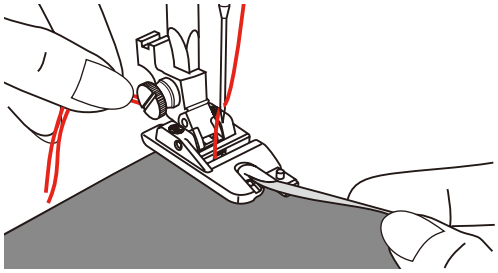

> Zet de naaivoet omlaag.
> Naai langzaam verder en vouw daarbij de rand van de stof vóór de zoomvoet en houd deze naar links. Voer de stofrand gelijkmatig in de geleidingsopening van de zoomvoet en naai.

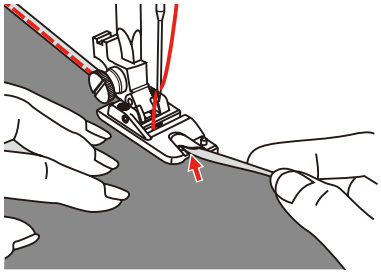

6.14 Blindzoom naaien

Voor onzichtbare zomen in middelzware tot zware stoffen van katoen, wol en gemengde vezels.

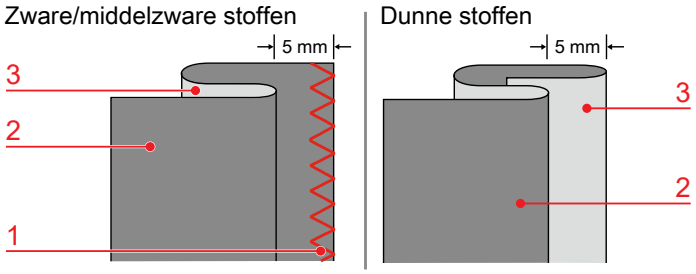

1	Afwerknaad	3	Goede kant van de stof
2	Verkeerde kant van de stof		

Voorwaarde:

- De randen van de stof zijn afgewerkt.

> Bevestig de blindzoomvoet (DM).
> Tik op «Nuttige steken».
> Selecteer de blindsteek nr. 9.
> Vouw de stof zoals afgebeeld met de achterkant naar boven.
> Leg de stof onder de naaivoet.

> Draai het handwiel tegen de wijzers van de klok in totdat de naald volledig naar links staat.
De naald mag maar net in de plooi van de stof (3) steken. Als dit niet het geval is, moet de steekbreedte worden aangepast.
> Draai aan de knop (1) om de geleider (2) zodanig in te stellen dat deze recht tegen de plooi ligt.

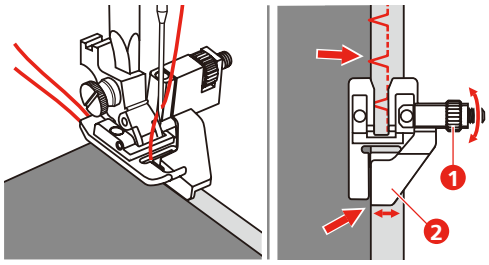

> Naai langzaam en leid de stof voorzichtig langs de rand van de geleider.

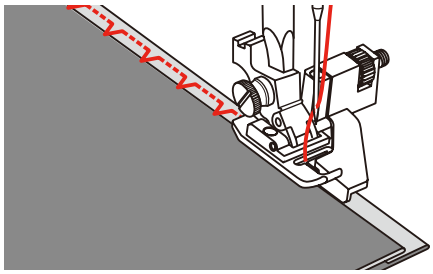

> Draai de stof om.

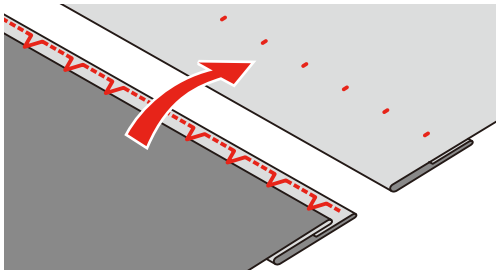

6.15 Zichtbare zoom naaien

De zichtbare zoom is vooral geschikt voor rekbare zomen in tricot van katoen, wol, synthetisch materiaal en gemengde vezels.

> Bevestig de borduurvoet (JK).
> Tik op «Nuttige steken».
> Selecteer de tricotsteek nr. 14.
> Strijk de zoom en rijg deze eventueel.
> Verminder eventueel de naaivoetdruk.
> Naai de zoom aan de goede kant op de gewenste breedte.
> Knip de overtollige stof aan de achterkant af.

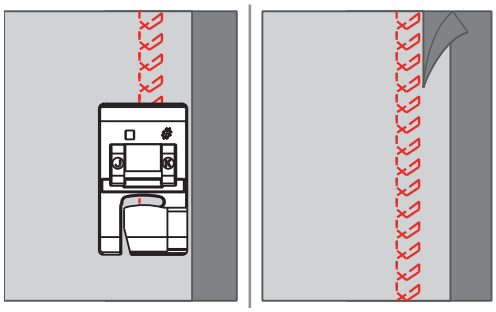

6.16 Rijgsteek naaien

Voor het rijgen is het raadzaam fijn stopgaren te gebruiken. Dit kan gemakkelijker worden verwijderd. De langste steekvariant is 5 mm. De aanbevolen steeklengte ligt tussen 3,5 – 5 mm. De rijgsteek is voor werkzaamheden geschikt waarbij een zeer grote steeklengte is gewenst.

> Bevestig de zigzagvoet (DA).
> Tik op «Nuttige steken».
> Selecteer de rijgsteek nr. 21.
> Kies de steeklengte.
> Speld de stoflagen met kopspelden dwars t.o.v. de rijgrichting op elkaar, zodat deze niet verschuiven.
> Naai aan het begin en einde 3 – 4 rijgsteken.

6.17 Over dikke plaatsen naaien

> Bevestig de zigzagvoet (DA).
  – De zwarte knop aan de linkerkant van de naaivoet vergrendelt de naaivoet in een horizontale positie mits deze voor het omlaagzetten van de naaivoet wordt ingedrukt (1). Dit garandeert een gelijkmatig transport bij naadbegin en helpt bij het naaien van verschillende lagen stof, zoals bijv. bij jeansnaden.
> Bij het hoogste punt moet de naald omlaag en de naaivoet omhoog worden gezet.
> Druk op de punt van de naaivoet en op de zwarte knop, zet de naaivoet omlaag en naai verder.
  – Na enkele steken ontgrendelt de zwarte knop automatisch.

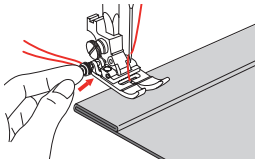

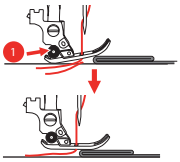

> Leg een, twee of drie nivelleerplaatjes (1) achter de naald onder de naaivoet om de naaivoet bij handmatig invoeren en naaien aan de gevouwen rand te ondersteunen.

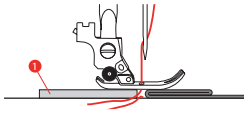

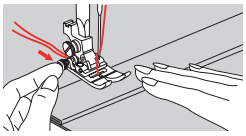

1 Nivelleerplaatjes

6.18 Hoeken naaien

> Zet de machine bij een hoek stil.

> Steek de naald in de stof.

> Zet de naaivoet omhoog.
> Gebruik de naald als draaipunt en draai de stof.
> Zet de naaivoet omlaag en naai verder.

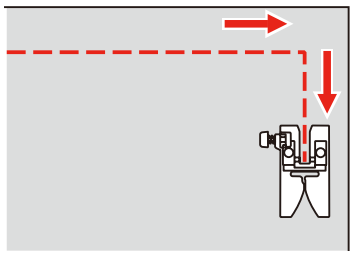

7 Decoratieve steken

7.1 Overzicht decoratieve steken

Afhankelijk van de soort stof komen eenvoudige of ingewikkelde decoratieve steken het beste tot hun recht.

- Decoratieve steken, die met eenvoudige rechte steken zijn geprogrammeerd, hebben een mooi effect op fijne stoffen, bijv. decoratieve steek nr. 142.
- Decoratieve steken, die met drievoudige rechte steken of een paar satijnsteken zijn geprogrammeerd, zijn vooral geschikt voor middelzware materialen, bijv. decoratieve steek nr. 152.
- Decoratieve steken, die met satijnsteken zijn geprogrammeerd, komen bijzonder goed tot hun recht op zware materialen, bijv. decoratieve steek nr. 101.

Om een perfect steekbeeld te verkrijgen, is het van voordeel voor de boven- en onderdraad dezelfde garenkleur en een stukje verstevigingsmateriaal te gebruiken. Leg bij hoogpolige materialen (bijv. badstof, fluweel) ook op de goede kant wateroplosbaar vlies, dat na het naaien gemakkelijk kan worden verwijderd.

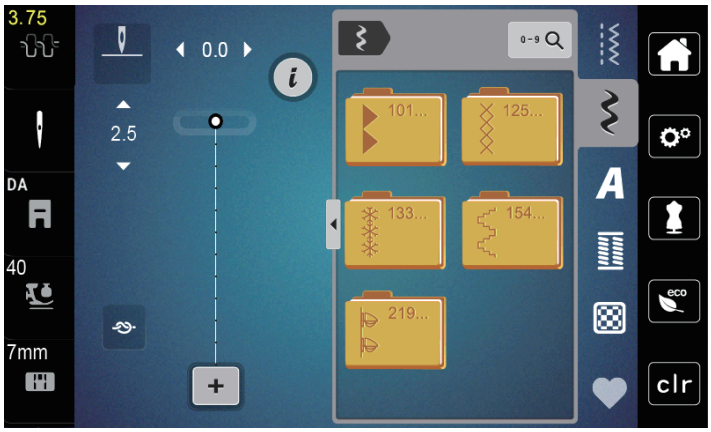

Decoratieve steek	Steek- nummer	Naam
	101-124	Satijnsteken
	125-132	Kruissteken
	133-153	Natuursteken
	154-218	Geometrische steken
	219-233	Kindersteken

2023-06 NL 5020077.40A.05

7.2 Steekdichtheid aanpassen

Bij satijnsteken (bij. nr. 101) kan de steekdichtheid worden aangepast. Bij een grotere steekdichtheid wordt de afstand tussen de steken groter en zitten de steken minder dicht op elkaar. Stel voor een grotere steekdichtheid een lagere waarde in. Steekdichtheid 1 is het minimum. De ingestelde steeklengte wordt door wijziging van de steekdichtheid niet gewijzigd.

> Selecteer de satijnsteek.
> Tik op «i-dialoog».

> Tik op «Motieflengte/steekafstand wijzigen».
> Druk bij (1) op «Min» om de steekdichtheid te vergroten.
> Druk bij (1) op «Plus» om de steekdichtheid te verkleinen.

7.3 Kruissteken naaien

Het borduren van kruissteken is een traditionele techniek en een uitbreiding op de overige decoratieve steken. Als de kruissteken op een stof van linnen textuur worden genaaid, krijgen ze een "handgemaakt" effect. Als kruissteken met borduurgaren worden genaaid, lijken de steken voller. Kruissteken worden voornamelijk voor woonaccessoires, sierranden op kleding of als algemene versiering gebruikt. De eerste rij is maatgevend voor de volgende rijen; het is daarom belangrijk, dat de eerste rij in een rechte lijn wordt genaaid.

> Bevestig de zigzagvoet (DA), de borduurvoet (JK) of de open borduurvoet (DN) (optioneel accessoire).
> Selecteer de kruissteken nr. 125-132 en combineer deze indien gewenst.
> Gebruik de randgeleider bij de eerste rij steken om een rechte lijn te naaien.
> Naai de tweede rij voetbreed of met behulp van de randgeleider langs de eerste rij.

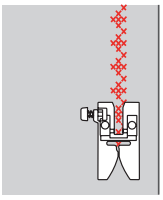

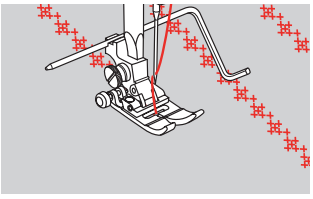

8 Alfabetten

8.1 Overzicht alfabetten

Blokschrift, contourschrift en cursief schrift kunnen als hoofdletters of kleine letters worden genaaid.

Voor een perfect steekbeeld is het raadzaam voor de boven- en onderdraad dezelfde garenkleur te gebruiken. Verstevig het naaiproject aan de achterkant met borduurvlies. Leg bij hoogpolige, donzige materialen (bijv. badstof) ook wateroplosbaar vlies op de goede kant van de stof.

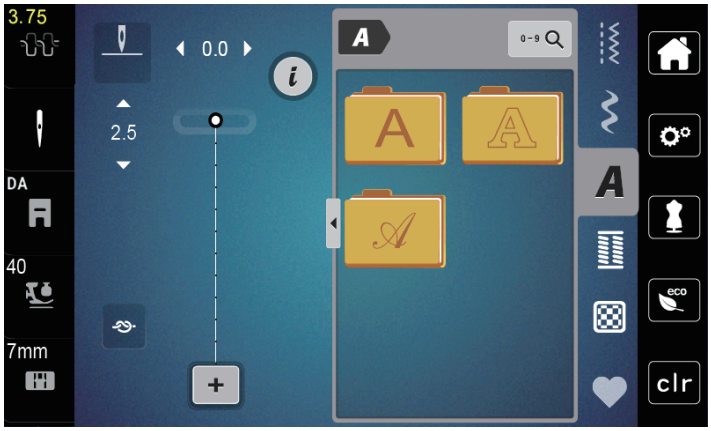

Steken	Naam
ABCabc	Blokschrift
ABCabc	Contourschrift
ABCabc	Cursief schrift (Italic)

8.2 Tekst creëren

Het is raadzaam een proeflapje met het gewenste garen, de originele stof en het originele verstevigingsmateriaal te maken. Let erop, dat de stof gelijkmatig en losjes wordt geleid, zonder dat de stof ergens tegenaan stoot of blijft hangen. Tijdens het naaien mag niet aan de stof worden getrokken, de stof mag niet worden geduwd en hij mag niet worden tegengehouden.

> Selecteer «Alfabetten».
> Selecteer een lettertype.

> Tik op «Combinatiemodus/Enkelmodus» (1) om een combinatie te maken.

> Tik op «Alfabet weergeven» (2) om de uitgebreide invoermodus te openen.

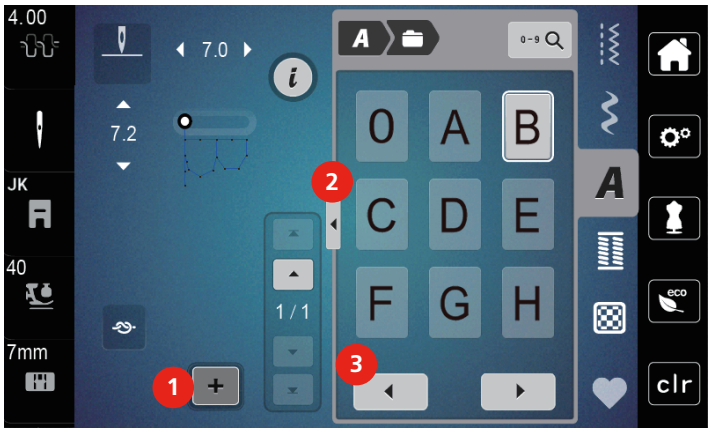

> Selecteer een letter.

> Tik op «Scrollen links» (3) om meer letters weer te geven.

> Tik op «Wissen» om afzonderlijke letters van de ingevoerde tekst te verwijderen.
> Tik opnieuw op «Alfabet weergeven» (1) om de uitgebreide invoermodus te sluiten.

9 Knoopsgaten

9.1 Overzicht knoopsgaten

Om voor elke knoop, voor elke toepassing en voor elk kledingstuk het juiste knoopsgat te kunnen maken, is de bernette b79 met een omvangrijk assortiment knoopsgaten uitgerust. De knoop kan machinaal worden aangenaid. Daarnaast kunnen ook oogjes worden genaaid.

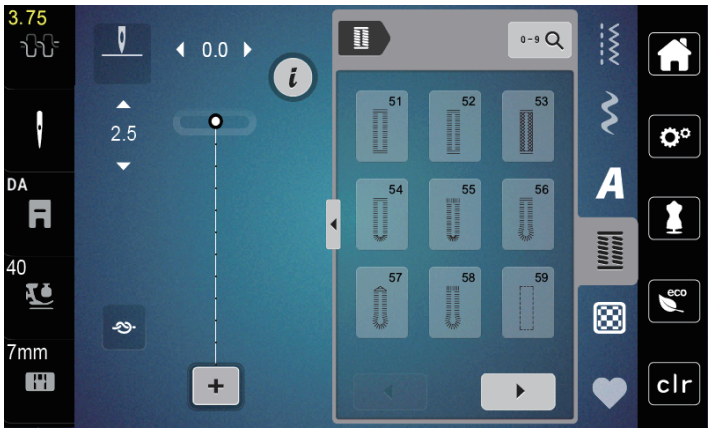

Knoopsgat	Knoopsgat-nummer	Naam	Beschrijving
	51	Standaardknoopsgat	Voor lichte tot middelzware stoffen; blouses, jurken, beddengoed.
	52	Standaardknoopsgat smal	Voor lichte tot middelzware stoffen; blouses, jurken, kinder- en babykleding, knutselwerk.
	53	Stretchknoopsgat	Voor alle zeer elastische tricotstoffen van katoen, wol, zijde en synthetische vezels.
	54	Afgerond knoopsgat met normale trens	Voor middelzware tot zware stoffen; jurken, jassen, mantels, regenkleding.
	55	Afgerond knoopsgat met dwarstrens	Voor middelzware tot zware stoffen van verschillende soorten materiaal: jurken, jacks, mantels, regenkleding
	56	Oogknoopsgat	Voor zware, niet-rekbare materialen; jassen, mantels, vrijetijdskleding.
	57	Oogknoopsgat met spitse trens	Voor stevige, niet-rekbare stoffen: jassen, mantels, vrijetijdskleding.
	58	Oogknoopsgat met dwarstrens	Voor stevige, niet-rekbare stoffen: jassen, mantels, vrijetijdskleding.

2023-06 NL 5020077.40A.05

Knoopsgat	Knoopsgat-nummer	Naam	Beschrijving
	59	Stiksteekknoopsgat	Programma voor het voorstikken van knoopsgaten, zakopeningen, voor het verstevigen van knoopsgaten, speciaal voor knoopsgaten in leer of kunstleer.
	63	Ajourknoopsgat	Voor lichte tot halfzware geweven stoffen; blouses, jurken, vrijetijdskleding, beddengoed.
	64	Dubbel afgerond knoopsgat	Voor halfzware tot zware stoffen van verschillende soorten materiaal.
	66	Smal knoopsgat met dubbele spitse trens	Decoratief knoopsgat voor middelzware stoffen; blouses, jurken, jassen.
	69	Decoratief knoopsgat met vliegtrens	Voor decoratieve knoopsgaten in stevige, niet-rekbare materialen.
	71	Stretchknoopsgat	Voor jeans, stretchstoffen van grof weefsel.
	60	Knoop-aanzetprogramma	Knopen met 2 en 4 gaatjes aanzetten.
	61	Oog met kleine zigzag	Als opening voor koorden en smalle bandjes; voor decoratief naaiwerk.
	62	Oog met rechte steek	Als opening voor koorden en smalle bandjes; voor decoratief naaiwerk.

9.2 Knoopsgaten markeren

> Markeer de plaats van de knoopsgaten op de stof.
  – De maximale knoopsgatlengte is 3 cm (1 3/16 inch). (Som van diameter + dikte van de knoop.)

> De grootte van het knoopsgat wordt bepaald door de knoop die in de knoophouder ligt.

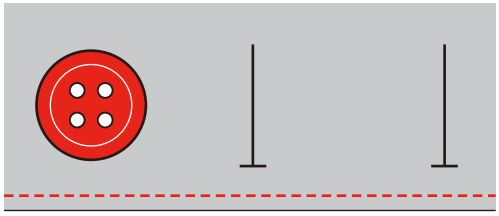

9.3 Knoopsgat automatisch naaien

> Bevestig de knoopsgatsledevoet (RJ).
> Verwijder de knoophouderplaat en zet de knoop in.
> Leid de draad door het gat in de naaivoet en leg deze vervolgens onder de voet.
> Tik op «Knoopsgaten».
> Selecteer de knoopsgatsteek.

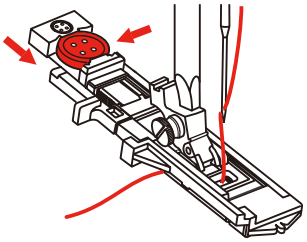

> Stel de steekbreedte en steeklengte op de gewenste breedte en dichtheid in.
> Leg de stof onder de naaivoet, zodat de markering van de middellijn op het beginpunt (1) is gericht.
> Controleer of tussen de naaivoetpunten en het kunststof deel geen opening zichtbaar is.

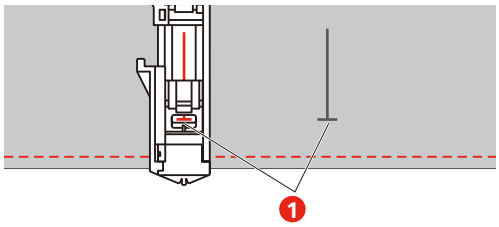

> Druk op de toets «Start/Stop».
  – Als de knoopsgathevel omhoogstaat, wordt op het display een foutmelding weergegeven en moet de knoopsgathevel omlaaggezet worden.
> Trek de knoopsgathevel zo ver mogelijk naar beneden tot hij vastzit.

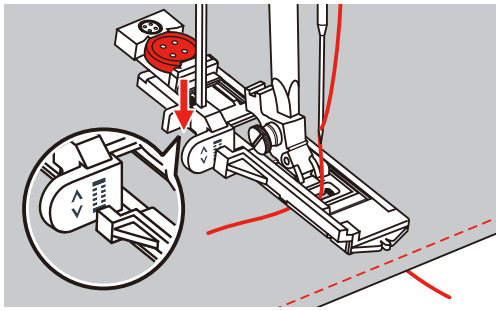

2023-06 NL 5020077.40A.05

> Houd de bovendraad loodrecht t.o.v. de knoopsgatsledevoet en begin met naaien.
  – Nadat het knoopsgat werd genaaid, naait de machine voordat deze stopt automatisch een afhechtsteek.

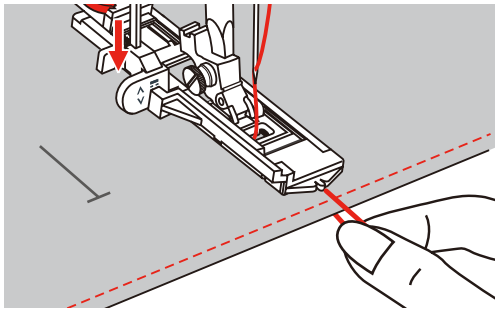

  – De knoopsgaten worden zoals afgebeeld vanaf de voorkant van de naaivoet naar achteren genaaid.

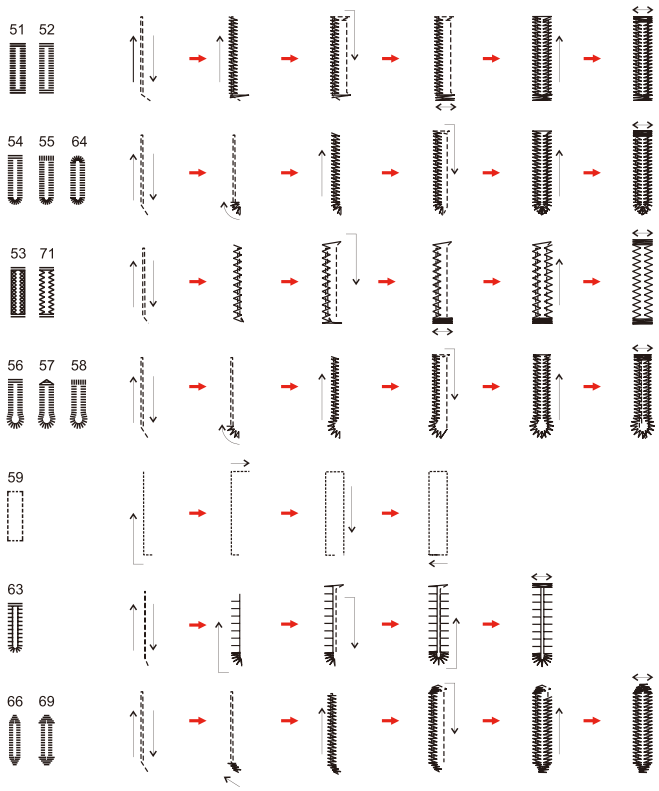

> Zet de naaivoet omhoog en snij de draad af.
> Zet de knoopsgathendel na het naaien van het knoopsgat omhoog tot hij niet verder kan.

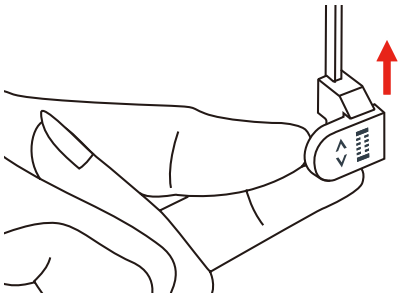

> Snij het knoopsgat open en let op, dat de steken niet worden beschadigd. Steek als bescherming een naald voor de trens in de stof, zodat niet te ver in de stof wordt gesneden.

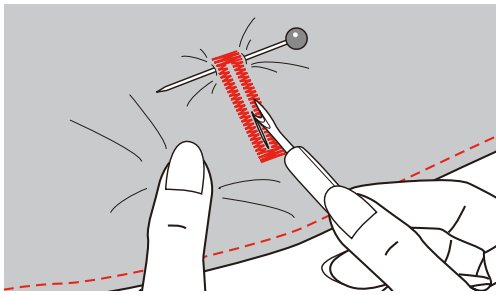

9.4 Knoopsgat verstevigen

Haak bij het naaien van knoopsgaten in stretchstof een zware draad of een koord onder de knoopsgatenvoet.

> Bevestig de knoopsgatsledevoet (RJ).
> Verwijder het plaatje van de knoophouder en leg de knoop erin.
> Leid de draad door het gat in de naaivoet en leg deze vervolgens onder de voet.

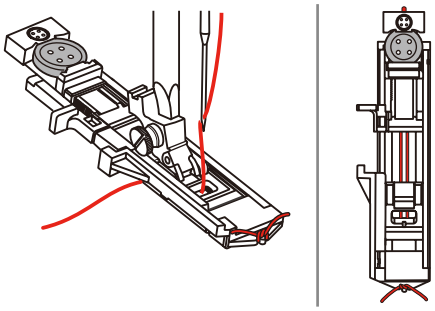

> Haak de beide draadeinden aan de voorkant van de naaivoet vast, leid door de gleuven en knoop ze voor even vast.
> Stel de steekbreedte en de naaibreedte in.

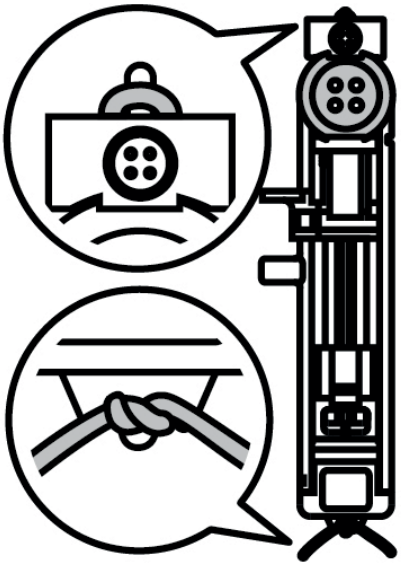

> Zet de naaivoet omlaag en naai het knoopsgat.
  – De draad wordt door de knoopsgatrij bedekt.
> Trek aan de vuldraad tot de lus in de trens verdwijnt.

> Trek de uiteinden van de vuldraad naar de achterkant van de stof (met een handnaainaald) en hecht deze af of knoop ze vast.

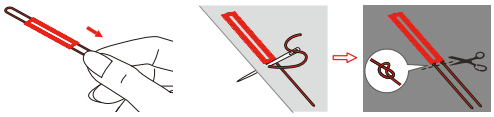

9.5 Knoop aanzetten

Met het knoopaanzetprogramma kunnen knopen met 2 of 4 gaatjes of drukknopen. Voor meer stabiliteit kan het knoop-aanzetprogramma dubbel worden genaaid. Bij een knoop met 4 gaatjes moet eerst over de voorste gaatjes worden genaaid.

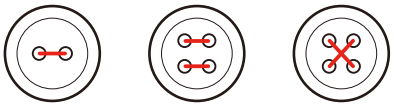

Bij het knoop-aanzetprogramma steekt de eerste afhechtsteek altijd in het linkergat van de knoop.

> Bevestig de knoop-aanzetvoet (RC).
> Tik op «Knoopsgaten».
> Zet de transporteur omlaag.
> Selecteer knoopaanzetprogramma nr. 60.
> Stem de knoop op het naaiproject af.
> Controleer de afstand tussen de gaatjes door aan het handwiel te draaien. Pas de steekbreedte indien nodig aan.

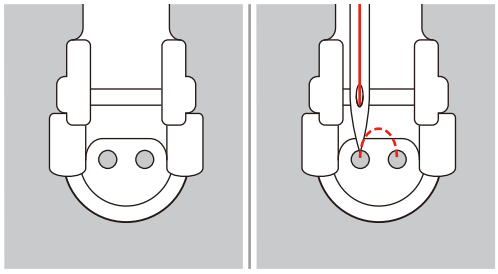

> Hou de draden bij naaibegin vast.
  – De machine naait het knoop-aanzetprogramma en stopt automatisch.
  – Als de knoop met een steel moet worden aangenaaid, leg dan een stopnaald op de knoop en naai de knoop vast.
> Trek aan de beide onderdraden tot de uiteinden van de bovendraad aan de achterkant zichtbaar zijn.
> Knoop de draden met de hand vast.

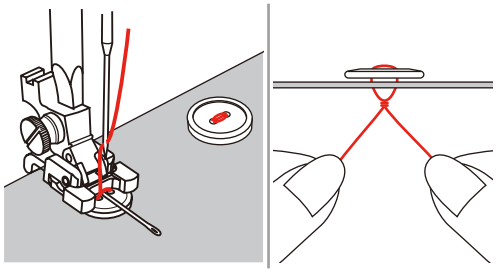

9.6 Oogjes naaien

Naai voor een betere stabiliteit het oogje 2 keer. Pas evtl. met de balans aan.

> Bevestig de zigzagvoet (DA), de borduurvoet (JK) of de open borduurvoet (DN) (optioneel accessoire).
> Tik op «Knoopsgaten».
> Selecteer het oogprogramma nr. 61 of nr. 62.
> Draai aan de «Multifunctionele knop boven» of «Multifunctionele knop onder» om de grootte van het oogje te veranderen.
> Naai het oogprogramma.
  – De machine stopt automatisch aan het einde van het oogprogramma.
> Open het oog met een gaatjestang of een priem.

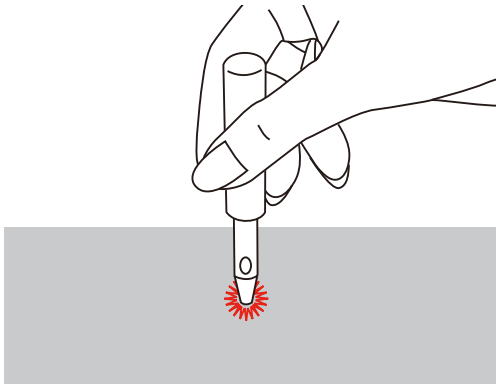

10 Quilten

10.1 Overzicht quiltsteken

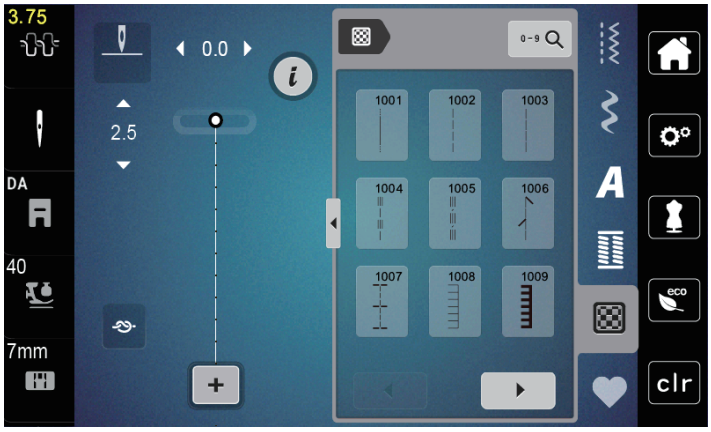

Steken	Steek-nummer	Naam	Beschrijving
	1001	Quilten, afhechtprogramma	Voor het afhechten van naadbegin en naadeinde met korte steken vooruit.
	1002	Quilten, rechte steek	Rechte steek met 2 mm steeklengte, voor het aan elkaar naaien van patchworkdelen.
	1003	Patchworksteek/Rechte steek	Rechte steek met 3 mm steeklengte.
	1004	Doorpitsteek 1005, 1030, 1034, 1035	Doorpitsteekimitatie voor het naaien met monofilgaren.
	1006	Decoratieve quiltsteekvarianten 1007, 1010-1012, 1015-1019, 1025-1027, 1031-1032	Voor "Crazy Patchwork" en versieringen.
	1008	Festonsteek	Voor het appliqueren en vastnaaien van decoratieve bandjes.
	1009	Tweevoudige festonsteek	Voor het appliqueren en vastnaaien van decoratieve bandjes.
	1013	Festonsteek (duaal)	Voor het naaien langs de rand tussen twee applicaties, "Crazy Patchwork".
	1014	Tweevoudige festonsteek (duaal)	Voor het naaien langs de rand tussen twee applicaties, "Crazy Patchwork".

Steken	Steek-nummer	Naam	Beschrijving
	1020	Veersteekvarianten 1021-1023	Voor "Crazy Patchwork" en versieringen.
	1024	Stipplingsteek/ meandersteek	Imitatie van de meandersteek.
	1029	Veersteek 1028, 1033	Voor "Crazy Patchwork" en versieringen.

10.2 Afhechtprogramma Quilten

> Bevestig de zigzagvoet (DA).
> Tik op «Quiltsteken».
> Selecteer quiltsteek nr. 1001.
> Druk op het pedaal.
  – De machine naait bij naaibegin automatisch 5 steken vooruit.
> Naai de naad op de gewenste lengte.

> Druk op de toets «Afhechten».
  – De machine naait automatisch 5 steken vooruit en stopt automatisch aan het einde van het afhechtprogramma.

10.3 Doorpitsteken naaien

Handmatige quiltsteken zijn geschikt voor alle stoffen en naaiprojecten die er moeten uitzien alsof ze met de hand zijn gemaakt. Gebruik voor de bovendraad monofilgaren en voor de onderdraad katoenen borduurgaren. Naai met een lage snelheid, zodat het monofilgaren niet breekt. Indien nodig, kan de bovendraadspanning en de balans aan het naaiproject en de gewenste quiltsteek worden aangepast.

> Bevestig de borduurvoet (JK) /de zigzagvoet (DA).
> Tik op «Quiltsteken».
> Selecteer handquiltsteek nr. 1004, 1005.
> Pas indien nodig de bovendraadspanning en de balans aan het naaiproject en de gewenste quiltsteek aan.
> Druk op het pedaal of op de toets «Start/Stop» om de machine te starten.

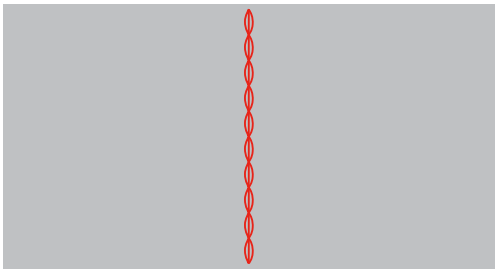

10.4 Quilten uit de vrije hand

Als u quilthandschoenen met rubberen noppen draagt, kunt u de stof gemakkelijke leiden.

Het is raadzaam om de aanschuiftafel (optioneel accessoire) en de kniehevel te gebruiken. Bij het quilten uit de vrije hand is het van voordeel vanuit het midden naar buiten te quilten en de stof met lichte, ronde bewegingen naar alle kanten te geleiden tot het gewenste motief ontstaat. Het quilten uit de vrije hand en het stoppen zijn op hetzelfde vrije bewegingsprincipe gebaseerd.

Bij meanderquilten worden oppervlakten met quiltsteken gevuld. De afzonderlijke quiltlijnen lopen rond en kruisen elkaar nooit.

Voorwaarde:

- De bovenkant van de quilt, het volumevlies en de onderkant van de quilt zijn goed op elkaar gespeld of geregen.

> Zet de transporteur omlaag.
> Bevestig de vrije hand-borduurvoet (RX) aan de naaivoetstang.
  – De pen (1) moet op de bovenkant van de naaldklemschroef (2) liggen.
> Druk de vrije hand-borduurvoet (RX) vanaf de onderkant met uw wijsvinger goed aan en draai de schroef (3) vast.

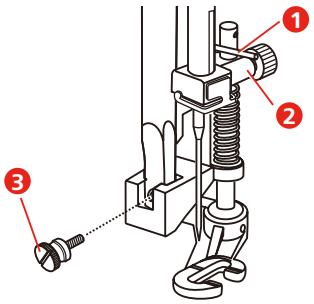

> Tik op «Nuttige steken».
> Selecteer rechte steek nr. 1.
> Daarom is het noodzakelijk de bovendraadspanning individueel aan het naaiproject.
> Druk op het pedaal of op de toets «Start/Stop» om de machine te starten.
> Houd de stof met beide handen dicht bij de naaivoet vast, zodat met uw handen een soort borduurraam ontstaat.
> Geleid de stof langzamer als het garen aan de bovenkant lussen vormt.
> Geleid de stof sneller als er aan de achterkant knoopjes ontstaan.

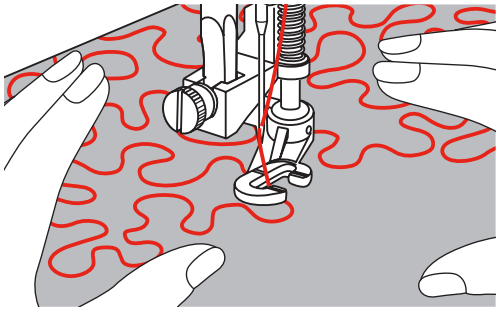

11 Onderhoud en reiniging

11.1 Intervallen voor reiniging en onderhoud

Om de goede werking en de naaikwaliteit van de machine te garanderen moet de machine regelmatig worden gereinigd en onderhouden. Met welke intervallen reiniging en onderhoud moeten worden uitgevoerd, is afhankelijk van diverse factoren, zoals de gebruikte stoffen en draden.

Om u erop attent te maken dat de machine moet worden gereinigd, wordt om de 500.000 steken een melding weergegeven.

Om u erop attent te maken dat de machine moet worden onderhouden, wordt 4.000.000 na een service een melding weergegeven.

11.2 Beeldscherm reinigen

> Zet de machine uit en maak de display met een zacht, iets vochtig microvezeldoekje schoon.

11.3 Transporteur reinigen

Draadrestjes onder de steekplaat moeten regelmatig worden verwijderd.

> Zet de naald en de naaivoet omhoog.

⚠ VOORZICHTIG

Elektrisch aangedreven componenten

Verwondingsgevaar aan de naald en grijper.

> Zet de machine uit en trek de stekker uit het stopcontact.

> Verwijder de naald en de naaivoet.
> Zet de transporteur omlaag.

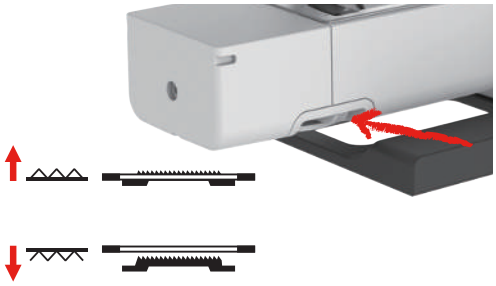

> Verwijder de steekplaat.

LET OP

Stof en restjes draad binnen in de machine

Beschadiging van mechanische en elektronische onderdelen.

> Gebruik een kwastje of een zachte doek.
> Gebruik geen spray met druklucht.

> Reinig de transporteur met het kwastje.

11.4 Grijper reinigen

⚠ VOORZICHTIG

Elektrisch aangedreven componenten

Verwondingsgevaar aan de naald en grijper.

> Zet de naaivoet omhoog.
> Zet de machine uit en trek de stekker uit het stopcontact.

> Verwijder de naaivoet en de naald.
> Verwijder de steekplaat.
> Reinig het spoelhuis met het kwastje.

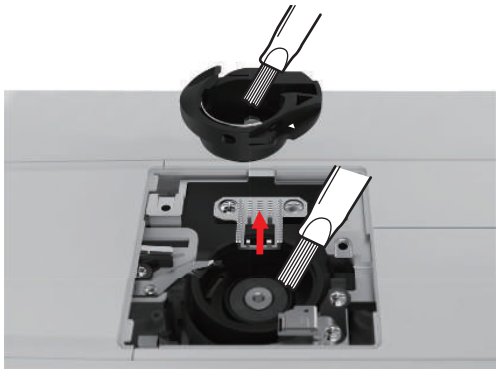

> Zet de naald in de hoogste stand.
> Verwijder de spoelhuls.

> Reinig de grijperbaan met het kwastje.
> Bevestig het spoelhuis.
  Opmerking: De markeringen van het spoelhuis en de steekplaat moeten identiek zijn uitgelijnd.
> Bevestig de steekplaat.
> Bevestig het spoelhuisdeksel.
> Bevestig de naald en de naaivoet.

11.5 Olie de naaldstang

Het is mogelijk, dat de naaldstang zonder smeren niet soepel beweegt. Als de machine vaak wordt gebruikt, moet de naaldstang om de 6 maanden worden geolied, om een blokkering te vermijden.

⚠ WAARSCHUWING

Elektronisch aangedreven componenten

Verwondingsgevaar bij de naaldstang.

> Zet de machine uit en trek de stekker uit het stopcontact van het stroomnet.

> Verwijder de beschermdop (1) en de schroef (2).

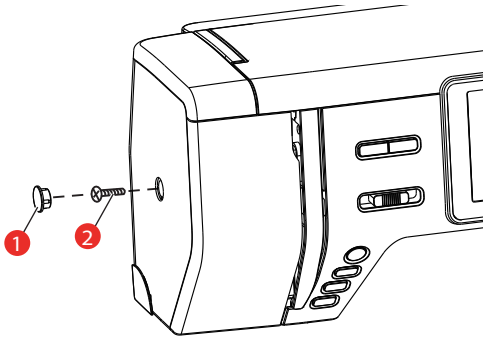

> Verwijder de kap van de machine (3).
  – Let op de beweegbare delen als de kap van de machine is verwijderd.

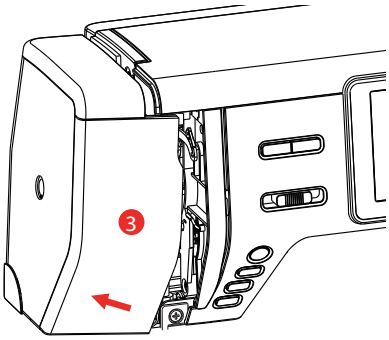

> Doe een druppel olie op het bewegingsmechanisme van de naaldstang, inclusief de hefstang/naaldstang, naaldstanghouder en naaldstangdrager (breng olie aan op de met een pijl gemarkeerde plaatsen).

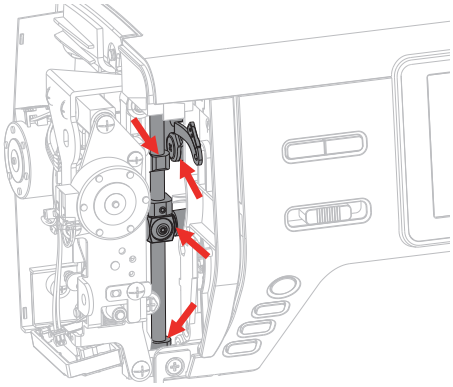

> Verwijder de naaivoet.
> Draai een paar keer aan het handwiel en verwijder overtollige olie met een doekje.
> Bevestig de kap van de machine.

12 Fouten en storingen

12.1 Storingen oplossen

Storing	Oorzaak	Oplossing
Onregelmatige steken	Bovendraad te strak/te los.	> Bovendraadspanning instellen.
	Naald bot of krom.	> Naald verwisselen en controleren, dat een nieuwe BERNINA kwaliteitsnaald wordt gebruikt.
	Slechte naaldkwaliteit.	> Nieuwe BERNINA kwaliteitsnaald gebruiken.
	Slechte garenkwaliteit.	> Kwaliteitsgaren gebruiken.
	Verkeerde verhouding naald/ garen.	> Naald aan de garendikte aanpassen.
	Verkeerd ingeregen.	> Opnieuw inrijgen.
	Er werd aan de stof getrokken.	> Stof gelijkmatig geleiden.
	Stof of draadresten onder de spanningsveer van het spoelhuis.	> Grijper reinigen.
Er worden steken overgeslagen	Verkeerde naald.	> Naalden van het naaldsysteem 130/705H gebruiken.
	Naald bot of krom.	> Naald verwisselen.
	Slechte naaldkwaliteit.	> Nieuwe BERNINA kwaliteitsnaald gebruiken.
	Naald verkeerd ingezet.	> Naald met de platte kant naar achteren in de naaldhouder schuiven tot hij niet verder kan en vastschroeven.
	Verkeerde naaldpunt.	> Naaldpunt aan het materiaal voor het project aanpassen.
Steekfouten	Draadresten tussen de draadspanningsschijven.	> Dun, dubbelgevouwen lapje (stofvouw gebruiken) een paar keer tussen de draadspanningsschijven door trekken.
	Verkeerd ingeregen.	> Opnieuw inrijgen.
	Garen in grijper vastgeklemd.	> Bovendraad en onderdraadspoel verwijderen, handwiel naar voren en achteren draaien en draadrestjes verwijderen.
	Verkeerde verhouding naald/ garen.	> Verhouding naald/garen controleren.

Storing	Oorzaak	Oplossing
Bovendraad gebroken	Verkeerde verhouding naald/ garen.	> Naald aan de garendikte aanpassen.
	Bovendraadspanning te hoog.	> Bovendraadspanning verlagen.
	Verkeerd ingeregen.	> Opnieuw inrijgen.
	Slechte garenkwaliteit.	> Kwaliteitsgaren gebruiken.
	Steekgat in de steekplaat of grijperpunt beschadigd.	> Raadpleeg uw bernette-dealer om de beschadiging te repareren. > Steekplaat verwisselen.
Onderdraad gebroken	Spoel is niet correct geplaatst.	> Spoel wegnemen, opnieuw inzetten en aan de draad trekken. – De draad moet gemakkelijk afwikkelen.
	Spoel is verkeerd opgewonden.	> Spoel controleren en opnieuw opwinden.
	Steekgat in de steekplaat beschadigd.	> Raadpleeg uw bernette-dealer om de beschadiging te repareren. > Steekplaat verwisselen.
	Naald bot of krom.	> Naald verwisselen.
Naaldbreuk	Naald verkeerd ingezet.	> Naald met de platte kant naar achteren in de naaldhouder schuiven tot hij niet verder kan en vastschroeven.
	Er werd aan de stof getrokken.	> Stof gelijkmatig geleiden.
	Dikke stof werd geduwd.	> Passende naaivoet, bijv. jeansvoet nr. 8 voor dikke stoffen gebruiken. > Bij dikke naden nivelleerplaatjes gebruiken.
	Garen met knoopjes.	> Kwaliteitsgaren gebruiken.
Display reageert niet	Verkeerde kalibratiegegevens.	> Machine uitzetten. > Machine aanzetten en de toetsen «Naald links/rechts» ingedrukt houden. > Display opnieuw kalibreren.
	eco-Modus ingeschakeld.	> Drukken op symbool «eco-Modus».
Steekbreedte niet verstelbaar	Geselecteerde naald en steekplaat kunnen niet samen worden gebruikt.	> Naald verwisselen. > Steekplaat verwisselen.

2023-06 NL 5020077.40A.05

Storing	Oorzaak	Oplossing
Snelheid te laag	Ongunstige kamertemperatuur.	> Machine 1 uur voor naaibegin in een ruimte zetten die op kamertemperatuur is.
	Instellingen in het setup-programma.	> Naaisnelheid in het setup-programma instellen. > Snelheidsregelaar instellen.
Machine start niet	Ongunstige kamertemperatuur.	> Machine 1 uur voor naaibegin in een ruimte zetten die op kamertemperatuur is. > Machine aansluiten en aanzetten.
	Machine defect.	> Neem contact op met uw bernette-dealer.
Licht van de «Start-/Stop» knop brandt niet	Licht defect.	> Neem contact op met uw bernette-dealer.
Naailicht en licht aan de vrije arm branden niet	Instellingen in het setup-programma.	> Inschakelen in het setup-programma.
	Naailicht defect.	> Neem contact op met uw bernette-dealer.
Bovendraadcontrole reageert niet	Instellingen in het setup-programma.	> Inschakelen in het setup-programma.
	Bovendraadcontrole defect.	> Neem contact op met uw bernette-dealer.
Onderdraadcontrole reageert niet	Instellingen in het setup-programma.	> Inschakelen in het setup-programma.
	Onderdraadcontrole defect.	> Neem contact op met uw bernette-dealer.

12.2 Foutmeldingen

Weergave op de display	Oorzaak	Oplossing
???	Steeknummer bestaat niet.	> Invoer controleren en nieuw nummer invoeren.
!!!	Steekselectie in de combinatiemodus niet mogelijk.	> Invoer controleren en nieuw nummer invoeren.
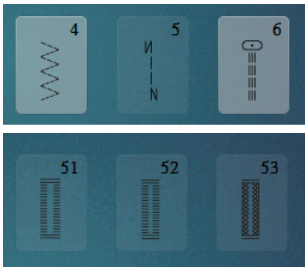	Steeknummer kan niet in de combinatiemodus worden geselecteerd.	> Andere steken selecteren.

Weergave op de display	Oorzaak	Oplossing
	Geselecteerde naald en steekplaat kunnen niet samen worden gebruikt.	> Controleren of de juiste naald en steekplaat zijn bevestigd. > Naald verwisselen en op het beeldscherm selecteren. > Steekplaat verwisselen en op het beeldscherm selecteren.
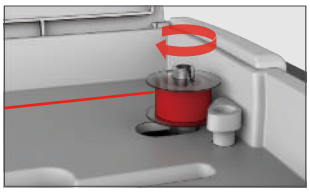	De garenwinder is ingeschakeld.	> Spoeleenheid uitschakelen.
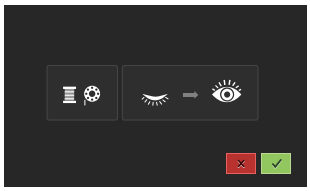	Draadcontrole is uitgeschakeld.	> Druk op het symbool «Bevestigen» om beide draadcontroles uit te schakelen. > Druk op het symbool «Afbreken» om de draadcontroles uitgeschakeld te laten.
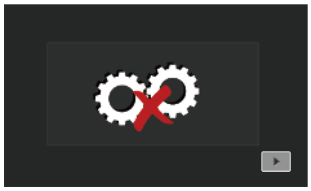 	Hoofdmotor loopt niet.	> Handwiel met de wijzers van de klok meedraaien tot de naald omhoog staat. > Steekplaat verwijderen. > Draadresten verwijderen. > Grijper reinigen. > Grijper verwijderen en controleren of op de magnetische achterkant van de grijper geen afgebroken naaldpunten zitten.
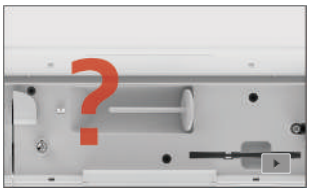	Bovendraad is op.	> Nieuwe garenklos opzetten. > Opnieuw inrijgen.
	Bovendraad is gebroken.	> Opnieuw inrijgen.
	Onderdraad is op.	> Lege spoel wegnemen, opnieuw opwinden en inrijgen.

Weergave op de display	Oorzaak	Oplossing
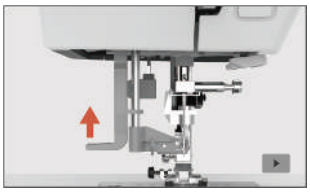	Inrijghendel staat niet omhoog.	> Inrijghendel omhoogzetten.
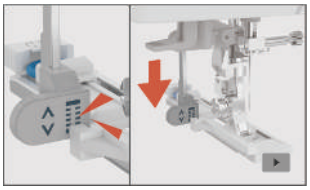	De knoopsgathendel raakt de knoopsgatsledevoet (RJ) niet.	> Trek de knoopsgathendel zo ver mogelijk naar beneden tot hij achter de houder vastzit.
	Knoopsgathendel is niet naar beneden getrokken. De transporteur is uitgeschakeld.	> Trek de knoopsgathendel zo ver mogelijk naar beneden tot hij achter de houder vastzit. > Transporteur omhoogzetten.
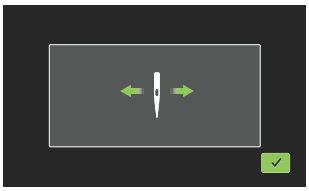	Naald beweegt zijwaarts.	Als de steekplaat wordt verwisseld, verschijnt deze afbeelding, omdat de naald waarschijnlijk beweegt.
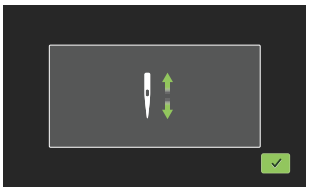	Naald beweegt naar boven.	> Controleren of er zich geen vreemde voorwerpen in de buurt van de steekplaat bevinden. > Druk op het symbool «Bevestigen» om de naald omhoog te zetten.
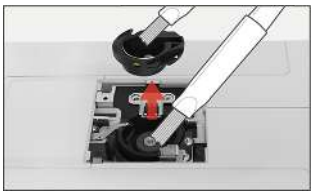	Met de machine zijn sinds de laatste instructie voor reiniging 500.000 steken genaaid.	> Machine reinigen. > Druk op het symbool «Afbreken» om na het inschakelen van de machine opnieuw een instructie voor reiniging weer te geven.
	Met de machine zijn sinds het laatste onderhoud door een bernette-dealer 4.000.000 steken genaaid.	> Neem contact op met de bernette-dealer voor onderhoud van de machine. > Druk op het symbool «Afbreken» om na het inschakelen van de machine opnieuw een instructie voor reiniging weer te geven.

13 Technische gegevens

Beschrijving	Waarde	Eenheid
Naailicht (LED)	300, 2	mA, Watt
Maximale snelheid	Naaimodus: 1000	Steken per minuut
Afmeting (B × T × H)	509 × 199,8 × 314,3	mm
Gewicht	10	kg
Energieverbruik	100	W
Ingangsspanning	100 – 240	V
Veiligheidsklasse (elektrotechniek)	Veiligheidsklasse II	

14 Appendix

14.1 Steekoverzicht

Nuttige steken

1	2	3	4	5	6	7	8	9	10	11
12	13	14	15	16	17	18	19	20	21	22
23	24									

Knoopsgaten

51	52	53	54	55	56	57	58	59	60	61
62	63	64	66	69	71					

Decoratieve steken

Satijnsteken

101	102	103	104	105	106	107	108	109	110	111
112	113	114	115	116	117	118	119	120	121	122
123	124									

Kruissteken

125	126	127	128	129	130	131	132			

Natuursteken

133	134	135	136	137	138	139	140	141	142	143
144	145	146	147	148	149	150	151	152	153	

Geometrische steken

154	155	156	157	158	159	160	161	162	163	164
165	166	167	168	169	170	171	172	173	174	175
176	177	178	179	180	181	182	183	184	185	186
187	188	189	190	191	192	193	194	195	196	197
198	199	200	201	202	203	204	205	206	207	208
209	210	211	212	213	214	215	216	217	218	

2023-06 NL 5020077.40A.05

Kindersteken

219	220	221	222	223	224	225	226	227	228	229
230	231	232	233							

Quiltsteken

1001	1002	1003	1004	1005	1006	1007	1008	1009	1010	1011
1012	1013	1014	1015	1016	1017	1018	1019	1020	1021	1022
1023	1024	1025	1026	1027	1028	1029	1030	1031	1032	1033
1034	1035									

Index

A

Aanschuiftafel ... 29
Achteruitnaaien ... 47
Afhechtsteken instellen ... 44
Alfabetten ... 80

B

Basisinstellingen herstellen ... 51
Bovendraad inrijgen ... 35
Bovendraadcontrole instellen ... 49
Bovendraadspanning instellen ... 44
Boventransport ... 56

C

Combinatiemodus ... 61

D

Decoratieve steken ... 78
Display kalibreren ... 51

E

eco-modus gebruiken ... 53

F

Firmwareversie controleren ... 52
Foutmeldingen ... 97

G

Garengeleidingsschijf plaatsen ... 26
Garenklos bevestigen ... 28
Garenklosnetje gebruiken ... 27
Geluid aan/uit ... 50
Grijper reinigen ... 93

H

Helderheid display instellen ... 50
Hoeken naaien ... 77

I

Inrijgen voorbereiden ... 34

K

Kniehevel bevestigen ... 25
Knoopsgaten ... 82

M

Milieubescherming ... 9

N

Naaigids openen ... 53
Naailicht instellen ... 50
Naaivoet verwisselen ... 30
Naaivoetdruk instellen ... 32
Naaivoethouder wisselen ... 30
Naaivoetpositie net de kniehevel instellen ... 29
Naaivoetzool bevestigen ... 30
Naaivoetzool op het beeldscherm weergeven ... 31
Naaivoetzool verwijderen ... 30
Naald omhoog-/omlaagzetten ... 26
Naald vervangen ... 32
Naald, garen, stof ... 19
Naald-draad-verhouding ... 22
Naaldstop boven/beneden (permanent) instellen ... 33
Netsnoer ... 24
    VS/Canada ... 24
Nivelleerplaatjes ... 77
Nuttige steken ... 66

O

Onderdraad inrijgen ... 42
Onderdraad opwinden ... 40
Onderdraadcontrole instellen ... 50
Onderhoud en reiniging ... 92
Overzicht van naalden ... 19

P

pedaal
    aansluiten ... 24

Q

Quilten ... 89

R

Randgeleider bevestigen ... 31

2023-06 NL 5020077.40A.05

S

Schermkleur instellen 49
Snelheid regelen 26, 57
Steekcombinatie opslaan 64
Steekoverzicht 101
Steekplaat in de gebruikersinterface controleren 34
Steekplaat verwisselen 33
Steken selecteren 55
Stofdikte meten 48
Storingen oplossen 95

T

Technische gegevens 100
Transporteur omhoog- of omlaagzetten 29
Transporteur reinigen 92
Tweede garenkloshouder 27
Tweelingnaald inrijgen 38

V

Veiligheidsvoorschriften 6
Verklaring symbolen 10

www.mybernette.com/b77

2023-06 NL
5020077.40A.05
© BERNINA International AG
Steckborn CH, www.bernina.com